PEMBAHARUAN PROSPEKTUS REKSA DANA SYARIAH
SUCORINVEST SHARIA MONEY MARKET FUND

Tanggal Efektif : 21 September 2018 Tanggal Mulai Penawaran: 24 September 2018

REKSA DANA SYARIAH SUCORINVEST SHARIA MONEY MARKET FUND (selanjutnya disebut "SUCORINVEST SHARIA MONEY MARKET FUND") adalah Reksa Dana Syariah berbentuk Kontrak Investasi Kolektif berdasarkan Undang-Undang No. 8 tahun 1995 tentang Pasar Modal dan peraturan pelaksanaannya.

SUCORINVEST SHARIA MONEY MARKET FUND bertujuan untuk memperoleh pendapatan yang optimal berupa pertumbuhan nilai investasi dengan berusaha tetap mempertahankan investasi awal dan memberikan tingkat likuiditas yang tinggi guna memenuhi kebutuhan dana tunai dalam waktu singkat melalui investasi yang sesuai dengan Prinsip Syariah di Pasar Modal pada Efek Syariah yang tercantum dalam Daftar Efek Syariah.

SUCORINVEST SHARIA MONEY MARKET FUND akan melakukan investasi dengan komposisi portofolio investasi sebesar 100% (seratus persen) dari Nilai Aktiva Bersih pada instrumen pasar uang Syariah dalam negeri yang mempunyai jatuh tempo tidak lebih dari 1 (satu) tahun dan/atau Efek Syariah Berpendapatan Tetap termasuk Sukuk yang diterbitkan dengan jangka waktu tidak lebih dari 1 (satu) tahun dan/atau sisa jatuh temponya tidak lebih dari 1 (satu) tahun yang diperdagangkan baik di dalam maupun di luar negeri dan/atau deposito Syariah, sesuai dengan peraturan perundang-undangan yang berlaku di Indonesia.

Dalam hal berinvestasi pada Efek luar negeri, Manajer Investasi wajib memastikan kegiatan investasi SUCORINVEST SHARIA MONEY MARKET FUND pada Efek luar negeri tidak akan bertentangan dengan ketentuan hukum dan peraturan yang berlaku di Indonesia dan hukum Negara yang mendasari penerbitan Efek luar negeri tersebut.

PENAWARAN UMUM

PT Sucorinvest Asset Management sebagai Manajer Investasi melakukan Penawaran Umum atas Unit Penyertaan SUCORINVEST SHARIA MONEY MARKET FUND secara terus menerus sampai dengan jumlah 10.000.000.000 (sepuluh miliar) Unit Penyertaan.

Setiap Unit Penyertaan SUCORINVEST SHARIA MONEY MARKET FUND ditawarkan dengan harga sama dengan Nilai Aktiva Bersih awal yaitu sebesar Rp 1.000,- (seribu Rupiah) pada hari pertama penawaran. Selanjutnya harga pembelian setiap Unit Penyertaan SUCORINVEST SHARIA MONEY MARKET FUND ditetapkan berdasarkan Nilai Aktiva Bersih per Unit Penyertaan SUCORINVEST SHARIA MONEY MARKET FUND pada akhir Hari Bursa yang bersangkutan.

Pemegang Unit Penyertaan Sucorinvest Sharia Money Market Fund tidak dikenakan biaya pembelian Unit Penyertaan (*Subscription Fee*) dan biaya penjualan kembali Unit Penyertaan (*Redemption Fee*). Pemegang Unit Penyertaan dikenakan biaya Pengalihan Unit Penyertaan (*Switching Fee*) maksimum sebesar biaya pembelian unit penyertaan (*Subscription Fee*) yang berlaku pada masing- masing Reksa Dana lainnya yang dituju tersebut.

MANAJER INVESTASI

PT Sucorinvest Asset Management
Equity Tower Lt. 31
Jl. Jend. Sudirman Kav 52-53
Jakarta 12190
Telepon : (021) 299 60800
Faksimili : (021) 5797 3929

BANK KUSTODIAN

PT Bank HSBC Indonesia
HSBC Securities Services
World Trade Center 3 Lantai 8
JL Jend Sudirman Kav 29-31
Jakarta 12920
Telepon : (62-21) 5291-4901
Faksimili : (62-21) 2922 9696 / 2922 9697

PENTING: SEBELUM ANDA MEMUTUSKAN UNTUK MEMBELI UNIT PENYERTAAN SUCORINVEST SHARIA MONEY MARKET FUND INI, ANDA HARUS TERLEBIH DAHULU MEMPELAJARI ISI PROSPEKTUS INI KHUSUSNYA PADA BAGIAN MANAJER INVESTASI (BAB III), TUJUAN INVESTASI, KEBIJAKAN INVESTASI, PEMBATASAN INVESTASI, MEKANISME PEMBERSIHAN KEKAYAAN SUCORINVEST SHARIA MONEY MARKET FUND DARI UNSUR-UNSUR YANG BERTENTANGAN DENGAN PRINSIP SYARIAH DI PASAR MODAL DAN KEBIJAKAN PEMBAGIAN HASIL INVESTASI (BAB V) MANFAAT INVESTASI DAN FAKTOR RISIKO UTAMA (BAB VIII).

MANAJER INVESTASI TELAH MEMPEROLEH IZIN DAN TERDAFTAR SEBAGAI MANAJER INVESTASI DI PASAR MODAL DAN DALAM MELAKUKAN KEGIATAN USAHANYA MANAJER INVESTASI DIAWASI OLEH OTORITAS JASA KEUANGAN.

OTORITAS JASA KEUANGAN TIDAK MEMBERIKAN PERNYATAAN MENYETUJUI ATAU TIDAK MENYETUJUI EFEK INI, TIDAK JUGA MENYATAKAN KEBENARAN ATAU KECUKUPAN ISI PROSPEKTUS INI. SETIAP PERNYATAAN YANG BERTENTANGAN DENGAN HAL-HAL TERSEBUT ADALAH PERBUATAN MELANGGAR HUKUM.

Prospektus ini diperbaharui di Jakarta per tanggal 31 Maret 2021. Prospektus ini memuat Informasi per 31 Maret 2021. Prospektus ini memuat Ikhtisar Laporan Keuangan Singkat per tanggal 31 Desember 2020.

BERLAKUNYA UNDANG-UNDANG NO. 21 TAHUN 2011
TENTANG OTORITAS JASA KEUANGAN
("UNDANG-UNDANG OJK")

Dengan berlakunya Undang-undang OJK, sejak tanggal 31 Desember 2012 fungsi, tugas dan wewenang pengaturan kegiatan jasa keuangan di sektor Pasar Modal telah beralih dari BAPEPAM dan LK kepada Otoritas Jasa Keuangan, sehingga semua rujukan kepada kewenangan BAPEPAM dan LK dalam peraturan perundang-undangan yang berlaku, menjadi kepada Otoritas Jasa Keuangan.

UNTUK DIPERHATIKAN

SUCORINVEST SHARIA MONEY MARKET FUND tidak termasuk produk investasi dengan penjaminan. Sebelum membeli Unit Penyertaan SUCORINVEST SHARIA MONEY MARKET FUND, calon Pemegang Unit Penyertaan harus terlebih dahulu mempelajari dan memahami Prospektus dan dokumen penawaran lainnya. Isi dari Prospektus dan dokumen penawaran lainnya bukanlah suatu saran baik dari sisi bisnis, hukum, maupun perpajakan. Oleh karena itu, calon Pemegang Unit Penyertaan disarankan untuk meminta pertimbangan atau nasihat dari pihak-pihak yang kompeten sehubungan dengan investasi dalam SUCORINVEST SHARIA MONEY MARKET FUND. Calon Pemegang Unit Penyertaan harus menyadari bahwa terdapat kemungkinan Pemegang Unit Penyertaan SUCORINVEST SHARIA MONEY MARKET FUND akan menanggung risiko sehubungan dengan Unit Penyertaan SUCORINVEST SHARIA MONEY MARKET FUND yang dipegangnya. Sehubungan dengan kemungkinan adanya risiko tersebut, apabila dianggap perlu calon Pemegang Unit Penyertaan dapat meminta pendapat dari pihak-pihak yang berkompeten atas aspek bisnis, hukum, keuangan, perpajakan, maupun aspek lain yang relevan.

Produk Reksa Dana PT Sucorinvest Asset Management merupakan Produk Investasi yang diterbitkan sesuai dengan ketentuan hukum Republik Indonesia dan diawasi oleh Otoritas Jasa Keuangan (OJK) yang berfungsi menyelenggarakan sistem pengaturan dan pengawasan yang terintegrasi terhadap keseluruhan kegiatan di dalam sektor jasa keuangan di Indonesia, informasi tentang Produk Reksa Dana kami tidak untuk didistribusikan, bukan untuk ditawarkan baik menjual ataupun membeli di luar yurisdiksi Negara Republik Indonesia atau kepada pihak di luar Negara Republik Indonesia, yang dimana aktivitas ini dilarang, khususnya wilayah Amerika Serikat, bagi Warga Negara Amerika Serikat (dimana ketentuan tersebut diatur di dalam Peraturan huruf S Pasar Modal Amerika Serikat tahun 33), dan/atau dimana Negara tersebut mewajibkan Manajer Investasi mendaftarkan diri ataupun mendaftarkan produk Reksa Dana PT Sucorinvest Asset Management.

PT Sucorinvest Asset Management ("Manajer Investasi") dalam menjalankan kegiatan usahanya akan selalu mentaati ketentuan peraturan yang berlaku di Indonesia, termasuk peraturan perundang-undangan yang berlaku di Indonesia sebagai hasil kerja sama antara Pemerintah Indonesia dengan pemerintah negara lain, maupun penerapan asas timbal balik (*reciprocal*) antara Pemerintah Indonesia dengan pemerintah negara lain, seperti namun tidak terbatas peraturan perundang-undangan mengenai anti pencucian uang, anti terorisme maupun perpajakan, yang keberlakuannya mungkin mengharuskan Manajer Investasi untuk berbagi informasi, termasuk melaporkan dan memotong pajak yang terutang oleh calon Pemegang Unit Penyertaan yang wajib dipenuhi oleh Manajer Investasi dari waktu ke waktu kepada otoritas yang berwenang.

Manajer Investasi akan selalu menjaga kerahasiaan data nasabah dan wajib memenuhi ketentuan kerahasiaan nasabah yang berlaku di Indonesia. Dalam hal Manajer Investasi diwajibkan untuk memberikan data nasabah, data nasabah hanya akan disampaikan secara terbatas untuk data yang diminta oleh otoritas yang berwenang sesuai dengan ketentuan yang berlaku.

Investasi melalui reksa dana mengandung risiko. Calon Pemegang Unit Penyertaan wajib membaca dan memahami Prospektus sebelum memutuskan untuk berinvestasi melalui reksa dana. Kinerja masa lalu tidak mencerminkan kinerja masa datang. Reksa dana bukan merupakan produk perbankan dan reksa dana tidak dijamin oleh pihak manapun. PT Sucorinvest Asset Management terdaftar dan diawasi oleh Otoritas Jasa Keuangan, dan setiap penawaran produk dilakukan oleh petugas yang telah terdaftar dan diawasi oleh Otoritas Jasa Keuangan.

DAFTAR ISI

		halaman
BAB I	ISTILAH DAN DEFINISI	1
BAB II	KETERANGAN MENGENAI SUCORINVEST SHARIA MONEY MARKET FUND	9
BAB III	MANAJER INVESTASI	13
BAB IV	BANK KUSTODIAN	15
BAB V	TUJUAN INVESTASI, KEBIJAKAN INVESTASI, PEMBATASAN INVESTASI, MEKANISME PEMBERSIHAN KEKAYAAN SUCORINVEST SHARIA MONEY MARKET FUND DARI UNSUR-UNSUR YANG BERTENTANGAN DENGAN PRINSIP SYARIAH DI PASAR MODAL DAN KEBIJAKAN PEMBAGIAN HASIL INVESTASI	16
BAB VI	METODE PENGHITUNGAN NILAI PASAR WAJAR EFEK DALAM PORTOFOLIO SUCORINVEST SHARIA MONEY MARKET FUND	20
BAB VII	PERPAJAKAN	22
BAB VIII	MANFAAT INVESTASI DAN FAKTOR RISIKO UTAMA	23
BAB IX	ALOKASI BIAYA DAN IMBALAN JASA	25
BAB X	HAK- HAK PEMEGANG UNIT PENYERTAAN	28
BAB XI	PEMBUBARAN DAN LIKUIDASI	30
BAB XII	PENDAPAT AKUNTAN TENTANG LAPORAN KEUANGAN TAHUNAN	34
BAB XIII	PERSYARATAN DAN TATA CARA PEMBELIAN UNIT PENYERTAAN	35
BAB XIV	PERSYARATAN DAN TATA CARA PENJUALAN KEMBALI (PELUNASAN) UNIT PENYERTAAN	39
BAB XV	PERSYARATAN DAN TATA CARA PENGALIHAN INVESTASI	42
BAB XVI	PENGALIHAN KEPEMILIKAN UNIT PENYERTAAN	45
BAB XVII	SKEMA PEMBELIAN DAN PENJUALAN KEMBALI (PELUNASAN) UNIT PENYERTAAN SERTA PENGALIHAN INVESTASI SUCORINVEST SHARIA MONEY MARKET FUND	46
BAB XVIII	PENYELESAIAN PENGADUAN PEMEGANG UNIT PENYERTAAN	49
BAB XIX	PENYEBARLUASAN PROSPEKTUS DAN FORMULIR-FORMULIR BERKAITAN DENGAN PEMBELIAN UNIT PENYERTAAN	51

BAB I
ISTILAH DAN DEFINISI

1.1. AFILIASI

Afiliasi adalah:

a. Hubungan keluarga karena perkawinan dan keturunan sampai derajat kedua, baik secara horizontal maupun vertikal;
b. Hubungan antara 1 (satu) pihak dengan pegawai, Direktur, atau Komisaris dari pihak tersebut;
c. Hubungan antara 2 (dua) perusahaan dimana terdapat 1 (satu) atau lebih anggota Direksi atau Dewan Komisaris yang sama;
d. Hubungan antara perusahaan dengan suatu pihak, baik langsung maupun tidak langsung, mengendalikan atau dikendalikan oleh perusahaan tersebut;
e. Hubungan antara 2 (dua) perusahaan yang dikendalikan baik langsung maupun tidak langsung oleh pihak yang sama; atau
f. Hubungan antara perusahaan dan pemegang saham utama.

1.2. AGEN PENJUAL EFEK REKSA DANA

Agen Penjual Efek Reksa Dana adalah Agen Penjual Efek Reksa Dana sebagaimana dimaksud dalam Peraturan Otoritas Jasa Keuangan Nomor 39/POJK.04/2014 tanggal 30 Desember 2014 perihal Agen Penjual Efek Reksa Dana, beserta penjelasannya dan perubahan perubahannya serta penggantinya yang mungkin ada dikemudian hari, yang ditunjuk oleh Manajer Investasi untuk melakukan penjualan Unit Penyertaan SUCORINVEST SHARIA MONEY MARKET FUND.

1.3. AHLI SYARIAH PASAR MODAL

Ahli Syariah Pasar Modal adalah orang perseorangan atau badan usaha yang bertindak sebagai penasihat dan atau pengawas pelaksanaan penerapan aspek syariah dalam kegiatan usaha perusahaan termasuk memberikan pernyataan kesesuaian syariah atas penerbitan produk dan jasa di Pasar Modal, sebagaimana dimaksud dalam POJK Tentang Ahli Syariah Pasar Modal.

1.4. BADAN PENGAWAS PASAR MODAL DAN LEMBAGA KEUANGAN (“BAPEPAM dan LK”)

BAPEPAM dan LK adalah lembaga yang melakukan pembinaan, pengaturan, dan pengawasan sehari- hari kegiatan Pasar Modal sebagaimana dimaksud dalam Undang-undang Pasar Modal.

Sesuai Undang-Undang OJK, sejak tanggal 31 Desember 2012, fungsi, tugas dan wewenang pengaturan kegiatan jasa keuangan di sektor Pasar Modal beralih dari BAPEPAM dan LK ke Otoritas Jasa Keuangan, sehingga semua rujukan kepada kewenangan BAPEPAM dan LK dalam peraturan perundang-undangan yang berlaku, menjadi kepada Otoritas Jasa Keuangan.

1.5. BANK KUSTODIAN

Bank Kustodian adalah Bank Umum yang telah mendapat persetujuan OJK untuk menyelenggarakan kegiatan usaha sebagai Kustodian, yaitu memberikan jasa penitipan Efek (termasuk Penitipan Kolektif atas Efek yang dimiliki bersama oleh lebih dari satu Pihak yang kepentingannya diwakili oleh Kustodian) dan harta lain yang berkaitan dengan Efek serta jasa lain, termasuk menerima dividen, bunga, dan hak-hak lain, menyelesaikan transaksi Efek, dan mewakili pemegang rekening yang menjadi nasabahnya. Dalam hal ini Bank Kustodian adalah PT Bank HSBC Indonesia.

1.6. BUKTI KEPEMILIKAN UNIT PENYERTAAN

Reksa Dana berbentuk Kontrak Investasi Kolektif menghimpun dana dengan menerbitkan Unit Penyertaan kepada Pemegang Unit Penyertaan. Unit Penyertaan adalah satuan ukuran yang menunjukkan bagian kepentingan setiap Pihak dalam portofolio investasi kolektif.

Dengan demikian Unit Penyertaan merupakan bukti kepesertaan Pemegang Unit Penyertaan dalam Reksa Dana berbentuk Kontrak Investasi Kolektif. Bank Kustodian akan menyediakan Surat Konfirmasi Transaksi Unit Penyertaan melalui fasilitas yang disediakan oleh penyedia jasa Sistem Pengelolaan Investasi Terpadu (S-Invest) yang berisi jumlah Unit Penyertaan yang dimiliki oleh masing-masing Pemegang Unit Penyertaan dan berlaku sebagai bukti kepemilikan Unit Penyertaan Reksa Dana.

1.7. DAFTAR EFEK SYARIAH

Daftar Efek Syariah adalah daftar Efek syariah sebagaimana dimaksud dalam peraturan perundang-undangan di sektor Pasar Modal yang mengatur mengenai kriteria dan penerbitan Daftar Efek Syariah, yang memuat daftar Efek yang tidak bertentangan dengan Prinsip Syariah di Pasar Modal yang ditetapkan oleh OJK atau Pihak Penerbit Daftar Efek Syariah.

1.8. DEWAN PENGAWAS SYARIAH PT SUCORINVEST ASSET MANAGEMENT ATAU DPS PT SUCORINVEST ASSET MANAGEMENT

Dewan Pengawas Syariah PT Sucorinvest Asset Management atau DPS PT Sucorinvest Asset Management adalah dewan yang terdiri dari seorang atau lebih Ahli Syariah Pasar Modal yang telah memperoleh izin dari OJK, yang ditunjuk oleh Direksi PT Sucorinvest Asset Management, untuk memberikan pernyataan kesesuaian syariah atas penerbitan SUCORINVEST SHARIA MONEY MARKET FUND, memberikan nasihat dan saran, serta bertanggung jawab untuk melakukan pengawasan atas SUCORINVEST SHARIA MONEY MARKET FUND terhadap pemenuhan Prinsip Syariah di Pasar Modal secara berkelanjutan.

1.9. DSN-MUI

DSN-MUI adalah Dewan Syariah Nasional Majelis Ulama Indonesia.

1.10. EFEK

Efek adalah surat berharga, yaitu surat pengakuan utang, surat berharga komersial, saham, obligasi, tanda bukti utang, Unit Penyertaan Kontrak Investasi Kolektif, Kontrak berjangka atas Efek, dan setiap derivatif dari Efek.

Sesuai dengan Peraturan Otoritas Jasa Keuangan Nomor: 23/POJK.04/2016 tanggal 13 Juni 2016 Tentang Reksa Dana Berbentuk Investasi Kolektif, Reksa Dana hanya dapat melakukan pembelian dan penjualan atas:

a. Efek yang ditawarkan melalui Penawaran Umum dan/atau diperdagangkan di Bursa Efek baik di dalam maupun di luar negeri;
b. Efek yang diterbitkan dan/atau dijamin oleh Pemerintah Republik Indonesia, dan/atau Efek yang diterbitkan oleh lembaga internasional dimana Pemerintah Republik Indonesia menjadi salah satu anggotanya;
c. Efek Bersifat Utang atau Efek Syariah berpendapatan tetap yang ditawarkan tidak melalui Penawaran Umum dan telah mendapat peringkat dari Perusahaan Pemeringkat Efek;
d. Efek Beragun Aset yang ditawarkan tidak melalui Penawaran Umum dan sudah mendapat peringkat dari Perusahaan Pemeringkat Efek;
e. Efek pasar uang dalam negeri yang mempunyai jatuh tempo tidak lebih dari 1 (satu) tahun, baik dalam Rupiah maupun dalam mata uang asing.
f. Unit Penyertaan Dana Investasi Real estat berbentuk Kontrak Investasi Kolektif yang ditawarkan tidak melalui Penawaran umum;
g. Efek derivatif; dan/atau
h. Efek lainnya yang ditetapkan oleh Otoritas Jasa Keuangan.

1.11. EFEK YANG DAPAT DIBELI

Efek Yang Dapat Dibeli adalah Efek sebagaimana diatur dalam POJK Tentang Reksa Dana Syariah. Sesuai POJK Tentang Reksa Dana Syariah, dana kelolaan Reksa Dana Syariah hanya dapat diinvestasikan pada:

1. saham yang ditawarkan melalui Penawaran Umum dan diperdagangkan di bursa Efek di Indonesia serta dimuat dalam Daftar Efek Syariah yang ditetapkan oleh OJK;
2. hak memesan Efek terlebih dahulu syariah dan waran syariah yang ditawarkan melalui Penawaran Umum dan/atau diperdagangkan di bursa Efek di Indonesia;
3. Sukuk yang ditawarkan di Indonesia melalui Penawaran Umum;
4. saham yang diperdagangkan di bursa Efek luar negeri yang dimuat dalam Daftar Efek Syariah yang diterbitkan oleh Pihak Penerbit Daftar Efek Syariah;
5. Sukuk yang ditawarkan melalui Penawaran Umum dan/atau diperdagangkan di bursa Efek luar negeri, yang termasuk dalam Daftar Efek Syariah yang diterbitkan oleh Pihak Penerbit Daftar Efek Syariah;
6. Efek beragun aset syariah dalam negeri yang sudah mendapat peringkat dari perusahaan pemeringkat Efek yang telah memperoleh izin usaha dari OJK;
7. Sukuk yang ditawarkan tidak melalui Penawaran Umum yang sudah mendapat peringkat dari perusahaan pemeringkat Efek yang telah memperoleh izin usaha dari OJK;

8. Efek Syariah yang diterbitkan oleh lembaga internasional dimana Pemerintah Republik Indonesia menjadi salah satu anggotanya;
9. Instrumen pasar uang syariah dalam negeri yang mempunyai jatuh tempo kurang dari 1 (satu) tahun, baik dalam denominasi rupiah maupun denominasi mata uang lainnya;
10. hak memesan Efek terlebih dahulu syariah dan waran syariah yang ditawarkan melalui Penawaran Umum dan/atau diperdagangkan di bursa Efek luar negeri yang dimuat dalam Daftar Efek Syariah yang diterbitkan oleh Pihak Penerbit Daftar Efek Syariah; dan/atau
11. Efek Syariah lainnya yang ditetapkan oleh OJK.

Pembatasan investasi tersebut di atas didasarkan pada peraturan yang berlaku saat Kontrak ini dibuat, yang mana dapat berubah sewaktu-waktu sesuai dengan kebijakan yang ditetapkan oleh Pemerintah di bidang Pasar Modal dan surat persetujuan lain yang dikeluarkan oleh OJK berkaitan dengan pengelolaan Reksa Dana berbentuk Kontrak Investasi Kolektif. Pembatasan investasi tersebut di atas merupakan kutipan dari peraturan yang berlaku. SUCORINVEST SHARIA MONEY MARKET FUND hanya dapat berinvestasi pada portofolio investasi sesuai dengan Kebijakan Investasi pada Bab V angka 5.2. Prospektus.

1.12. EFEK SYARIAH

Efek Syariah adalah Efek sebagaimana dimaksud dalam Undang-Undang tentang Pasar Modal dan peraturan pelaksanaannya yang (i) akad, cara pengelolaan dan kegiatan usaha; dan (ii) aset yang menjadi landasan akad, cara pengelolaan dan kegiatan usaha; dan/atau (iii) aset yang terkait dengan Efek dimaksud dan penerbitnya, tidak bertentangan dengan Prinsip Syariah di Pasar Modal.

1.13. EFEKTIF

Efektif adalah terpenuhinya seluruh tata cara dan persyaratan Pernyataan Pendaftaran Dalam Rangka Penawaran Umum Reksa Dana Berbentuk Kontrak Investasi Kolektif yang ditetapkan dalam Undang-undang Pasar Modal dan Peraturan Otoritas Jasa Keuangan Nomor : 23/POJK.04/2016 tanggal 13 Juni 2016 Tentang Reksa Dana Berbentuk Kontrak Investasi Kolektif. Surat pernyataan Efektif Pernyataan Pendaftaran Dalam Rangka Penawaran Umum Reksa Dana Berbentuk Kontrak Investasi Kolektif akan dikeluarkan oleh OJK.

1.14. FORMULIR PEMBUKAAN REKENING

Formulir Pembukaan Rekening adalah formulir asli yang diterbitkan oleh Manajer Investasi dan harus diisi secara lengkap dan ditandatangani oleh calon Pemegang Unit Penyertaan sebelum membeli Unit Penyertaan SUCORINVEST SHARIA MONEY MARKET FUND yang pertama kali (pembelian awal).

1.15. FORMULIR PEMESANAN PEMBELIAN UNIT PENYERTAAN

Formulir Pemesanan Pembelian Unit Penyertaan adalah formulir asli yang dipakai oleh calon Pemegang Unit Penyertaan untuk membeli Unit Penyertaan, yang kemudian diisi, ditandatangani dan diajukan oleh calon Pemegang Unit Penyertaan kepada Manajer Investasi atau melalui Agen Penjual Efek Reksa Dana yang ditunjuk oleh Manajer Investasi (jika ada). Formulir Pemesanan Pembelian Unit Penyertaan dapat juga berbentuk formulir elektronik menggunakan sistem elektronik yang disediakan oleh Manajer Investasi atau Agen Penjual Efek Reksa Dana yang ditunjuk oleh Manajer Investasi (jika ada) di bawah koordinasi Manajer Investasi dengan memperhatikan ketentuan peraturan perundang-undangan yang berlaku mengenai informasi dan transaksi elektronik.

1.16. FORMULIR PENJUALAN KEMBALI UNIT PENYERTAAN

Formulir Penjualan Kembali Unit Penyertaan adalah formulir asli yang dipakai oleh Pemegang Unit Penyertaan untuk menjual kembali Unit Penyertaan yang dimilikinya yang diisi, ditandatangani dan diajukan oleh Pemegang Unit Penyertaan kepada Manajer Investasi atau melalui Agen Penjual Efek Reksa Dana yang ditunjuk oleh Manajer Investasi (jika ada). Formulir Penjualan Kembali Unit Penyertaan dapat juga berbentuk formulir elektronik menggunakan sistem elektronik yang disediakan oleh Manajer Investasi atau Agen Penjual Efek Reksa Dana yang ditunjuk oleh Manajer Investasi (jika ada) di bawah koordinasi Manajer Investasi dengan memperhatikan ketentuan peraturan perundang-undangan yang berlaku mengenai informasi dan transaksi elektronik.

1.17. FORMULIR PENGALIHAN INVESTASI

Formulir Pengalihan Investasi adalah formulir asli yang diterbitkan oleh Manajer Investasi dan dipakai oleh pemegang Unit Penyertaan untuk mengalihkan investasi yang dimilikinya dalam REKSA DANA SYARIAH SUCORINVEST SHARIA MONEY MARKET FUND ke Reksa Dana lainnya yang memiliki fasilitas pengalihan investasi, yang dikelola oleh Manajer Investasi, yang diisi secara lengkap, ditandatangani dan diajukan oleh pemegang Unit Penyertaan kepada Manajer Investasi atau Agen Penjual Efek Reksa Dana yang ditunjuk oleh Manajer Investasi (jika ada). Formulir Pengalihan Investasi dapat juga berbentuk formulir elektronik menggunakan system elektronik yang disediakan oleh Manajer Investasi atau Agen Penjual Efek Reksa Dana yang ditunjuk Manajer Investasi (jika ada) di bawah koordinasi Manajer Investasi dengan memperhatikan ketentuan peraturan perundang-undangan yang berlaku mengenai informasi dan transaksi elektronik.

1.18. FORMULIR PROFIL CALON PEMEGANG UNIT PENYERTAAN

Formulir Profil Calon Pemegang Unit Penyertaan adalah formulir yang disyaratkan untuk diisi oleh Pemodal sebagaimana diharuskan oleh Peraturan Nomor: IV.D.2 yang merupakan Lampiran Keputusan Ketua BAPEPAM Nomor: Kep-20/PM/2004 tanggal 29 April 2004 tentang Profil Pemodal Reksa Dana ("Peraturan BAPEPAM Nomor IV.D.2") yang diperlukan dalam rangka penerapan Program APU dan PPT di Sektor Jasa Keuangan, yang berisikan data dan informasi mengenai profil risiko pemodal SUCORINVEST SHARIA MONEY MARKET FUND sebelum melakukan pembelian Unit Penyertaan SUCORINVEST SHARIA MONEY MARKET FUND yang pertama kali di Manajer Investasi atau melalui Agen Penjual Efek Reksa Dana yang ditunjuk oleh Manajer Investasi (jika ada).

Formulir Profil Calon Pemegang Unit Penyertaan dapat juga berbentuk formulir elektronik menggunakan sistem elektronik yang disediakan oleh Manajer Investasi atau Agen Penjual Efek Reksa Dana yang ditunjuk oleh Manajer Investasi (jika ada) di bawah koordinasi Manajer Investasi dengan memperhatikan ketentuan peraturan perundang-undangan yang berlaku mengenai informasi dan transaksi elektronik.

1.19. HARI BURSA

Hari Bursa adalah setiap hari diselenggarakannya perdagangan efek di Bursa Efek Indonesia, yaitu hari Senin sampai dengan hari Jumat, kecuali hari tersebut merupakan hari libur nasional atau dinyatakan sebagai hari libur oleh Bursa Efek Indonesia.

1.20. HARI KERJA

Hari Kerja adalah hari Senin sampai dengan hari Jumat dimana Bank Indonesia buka dan melakukan kliring, kecuali pada hari tersebut merupakan hari libur nasional yang ditetapkan oleh Pemerintah Republik Indonesia dan/atau Bank Indonesia.

1.21. HARI KALENDER

Hari Kalender adalah semua hari dalam 1 (satu) tahun sesuai dengan gregorius kalender tanpa kecuali, termasuk hari Sabtu, Minggu dan hari libur nasional yang ditetapkan sewaktu-waktu oleh Pemerintah Republik Indonesia dan Hari Kerja yang karena suatu keadaan tertentu ditetapkan oleh Pemerintah Republik Indonesia sebagai bukan Hari Kerja.

1.22. KETENTUAN KERAHASIAAN DAN KEAMANAN DATA DAN/ATAU INFORMASI PRIBADI KONSUMEN

Ketentuan Kerahasiaan Dan Keamanan Data Dan/ Atau Informasi Pribadi Konsumen adalah ketentuan-ketentuan mengenai kerahasiaan dan keamanan data dan/atau informasi pribadi konsumen sebagaimana diatur dalam POJK Tentang Perlindungan Konsumen dan Surat Edaran Otoritas Jasa Keuangan Nomor: 14/SEOJK.07/2014 tanggal 20 Agustus 2014 tentang Kerahasiaan Dan Keamanan Data Dan/Atau Informasi Pribadi Konsumen, beserta penjelasannya, dan perubahan-perubahannya dan penggantinya yang mungkin ada di kemudian hari.

1.23. KONTRAK INVESTASI KOLEKTIF

Kontrak Investasi Kolektif adalah kontrak antara Manajer Investasi dan Bank Kustodian yang mengikat Pemegang Unit Penyertaan, dimana Manajer Investasi diberi wewenang untuk mengelola portofolio investasi kolektif dan Bank Kustodian diberi wewenang untuk melaksanakan penitipan kolektif.

1.24. LAPORAN BULANAN

Laporan Bulanan Adalah laporan SUCORINVEST SHARIA MONEY MARKET FUND yang akan disediakan oleh Bank Kustodian bagi Pemegang Unit Penyertaan melalui fasilitas yang disediakan oleh penyedia jasa Sistem Pengelolaan Investasi Terpadu (S-INVEST), selambat-lambatnya pada hari ke-12 (kedua belas) bulan berikutnya yang memuat sekurang-kurangnya (a) nama, alamat, judul rekening, dan nomor rekening dari Pemegang Unit Penyertaan, (b) Nilai Aktiva Bersih per Unit Penyertaan pada akhir bulan, (c) Jumlah Unit Penyertaan yang dimiliki oleh Pemegang Unit Penyertaan, (d) Total nilai Unit Penyertaan yang dimiliki oleh Pemegang Unit Penyertaan, (e) tanggal setiap pembagian uang tunai atau Unit Penyertaan (jika ada), (f) rincian dari portofolio yang dimiliki, (g) Informasi mengenai ada atau tidak mutasi (pembelian dan/atau penjualan kembali) atas Unit Penyertaan yang dimiliki oleh Pemegang Unit Penyertaan pada bulan sebelumnya. Apabila pada bulan sebelumnya terdapat mutasi (pembelian dan/atau penjualan kembali) atas jumlah Unit Penyertaan yang dimiliki oleh Pemegang Unit Penyertaan, maka Laporan Bulanan akan memuat tambahan informasi mengenai (a) jumlah Unit Penyertaan yang dimiliki pada awal periode, (b) tanggal, Nilai Aktiva Bersih dan jumlah Unit Penyertaan yang dibeli atau dilunasi pada setiap transaksi selama periode, dan (c) rincian status pajak dari penghasilan, jika terdapat penghasilan yang diperoleh Pemegang Unit Penyertaan selama periode tertentu dengan tetap memperhatikan kategori penghasilan dan beban (jika ada) sebagaimana dimaksud dalam peraturan mengenai laporan Reksa Dana yaitu Peraturan Otoritas Jasa Keuangan No. 56/POJK.04/2020 tentang Pelaporan dan Pedoman Akuntansi Reksa Dana tanggal 3 Desember 2020 (“POJK tentang Pelaporan dan Pedoman Akuntansi Reksa Dana”) berikut penjelasan, perubahan maupun penggantinya yang mungkin ada dikemudian hari.

Manajer Investasi wajib memastikan bahwa pihaknya telah memperoleh persetujuan Pemegang Unit Penyertaan untuk SUCORINVEST SHARIA MONEY MARKET FUND untuk menyampaikan Laporan Bulanan melalui fasilitas yang disediakan oleh penyedia jasa Sistem Pengelolaan Investasi Terpadu (S-INVEST). Dalam hal Pemegang Unit Penyertaan meminta penyampaian Laporan Bulanan secara tercetak, Laporan Bulanan akan dicetak dan disampaikan oleh Bank Kustodian melalui jasa pengiriman antara lain kurir/pos.

1.25. MANAJER INVESTASI

Manajer Investasi adalah Pihak yang kegiatan usahanya mengelola Portofolio Efek untuk para nasabahnya atau mengelola portofolio investasi kolektif untuk sekelompok nasabah. Dalam hal ini Manajer Investasi adalah PT Sucorinvest Asset Management.

1.26. METODE PENGHITUNGAN NILAI AKTIVA BERSIH (NAB)

Metode Penghitungan NAB adalah metode yang digunakan dalam menghitung Nilai Aktiva Bersih Reksa Dana sesuai dengan Peraturan BAPEPAM & LK No.IV.C.2. tentang Nilai Pasar Wajar Dari Efek Dalam Portofolio Reksa Dana, yang merupakan Lampiran Keputusan Ketua BAPEPAM & LK Nomor KEP-367/BL/2012 tanggal 9 Juli 2012 (”Peraturan BAPEPAM & LK No. IV.C.2.”) beserta peraturan pelaksanaan lainnya yang terkait seperti Surat Edaran Ketua Dewan Komisioner OJK.

1.27. NASABAH

Nasabah adalah pihak yang menggunakan jasa Penyedia Jasa Keuangan di Sektor Pasar Modal sebagaimana dimaksud dalam Peraturan Otoritas Jasa Keuangan Nomor 12/POJK.01/2017 tanggal 21 Maret 2017 Tentang Penerapan Program Anti Pencucian Uang dan Pencegahan Pendanaan Terorisme di Sektor Jasa Keuangan. Dalam Prospektus ini istilah Nasabah sesuai konteksnya berarti calon Pemegang Unit Penyertaan dan Pemegang Unit Penyertaan.

1.28. NILAI AKTIVA BERSIH (NAB)

NAB adalah nilai pasar yang wajar dari suatu Efek dan kekayaan lain dari Reksa Dana dikurangi seluruh kewajibannya.

NAB Reksa Dana dihitung dan diumumkan setiap Hari Bursa oleh Bank Kustodian.

1.29. NILAI PASAR WAJAR

Nilai Pasar Wajar adalah nilai yang dapat diperoleh dari transaksi Efek yang dilakukan antar para pihak yang bebas bukan karena paksaan atau likuidasi. Penghitungan Nilai Pasar

Wajar dari suatu Efek dalam portofolio Reksa Dana harus dilakukan sesuai dengan Peraturan BAPEPAM dan LK Nomor IV.C.2 tanggal 9 Juli 2012.

1.30. OTORITAS JASA KEUANGAN ("OJK")

OJK adalah lembaga yang independen dan bebas dari campur tangan pihak lain, yang mempunyai fungsi, tugas, dan wewenang pengaturan, pengawasan, pemeriksaan, dan penyidikan sebagaimana dimaksud dalam Undang-Undang OJK.

1.32. PEMEGANG UNIT PENYERTAAN

Pemegang Unit Penyertaan adalah pihak-pihak yang membeli dan memiliki Unit Penyertaan dalam SUCORINVEST SHARIA MONEY MARKET FUND.

1.33. PENAWARAN UMUM

Penawaran Umum adalah kegiatan penawaran Efek yang dilakukan oleh Emiten untuk menjual Efek kepada masyarakat berdasarkan tata cara yang diatur dalam Undang-undang Pasar Modal beserta peraturan pelaksanaannya.

1.34. PENITIPAN KOLEKTIF

Penitipan Kolektif adalah Jasa penitipan atas Efek yang dimiliki bersama oleh lebih dari satu pihak yang kepentingannya diwakili oleh kustodian.

1.35. PENYEDIA JASA KEUANGAN DI SEKTOR PASAR MODAL

Penyedia Jasa Keuangan di Sektor Pasar Modal adalah Perusahaan Efek yang melakukan kegiatan usaha sebagai Penjamin Emisi Efek, Perantara Pedagang Efek, dan/atau Manajer Investasi, serta Bank Umum yang menjalankan fungsi Kustodian. Dalam Prospektus ini istilah Penyedia Jasa Keuangan di Sektor Pasar Modal sesuai konteksnya berarti Manajer Investasi dan Bank Kustodian dan/atau Agen Penjual Efek Reksa Dana yang ditunjuk oleh Manajer Investasi (jika ada).

1.36. PERIODE PENGUMUMAN NILAI AKTIVA BERSIH (NAB)

Periode Pengumuman Nilai Aktiva Bersih (NAB) adalah periode di mana Nilai Aktiva Bersih (NAB) SUCORINVEST SHARIA MONEY MARKET FUND diumumkan kepada masyarakat melalui paling kurang satu surat kabar harian berbahasa Indonesia yang berperedaran nasional paling lambat pada Hari Bursa berikutnya.

1.37. PERNYATAAN PENDAFTARAN

Pernyataan Pendaftaran adalah dokumen yang wajib disampaikan oleh Manajer Investasi kepada OJK dalam rangka Penawaran Umum Reksa Dana Berbentuk Kontrak Investasi Kolektif yang ditetapkan dalam Undang-undang Pasar Modal dan POJK Tentang Reksa Dana Berbentuk KIK.

1.38. PIHAK PENERBIT DAFTAR EFEK SYARIAH

Pihak Penerbit Daftar Efek Syariah adalah pihak yang telah mendapatkan persetujuan dari otoritas Pasar Modal untuk menerbitkan Daftar Efek Syariah sebagaimana dimaksud dalam peraturan perundang-undangan di sektor Pasar Modal yang mengatur mengenai kriteria dan penerbitan Daftar Efek Syariah.

1.39. POJK TENTANG AHLI SYARIAH PASAR MODAL

POJK Tentang Ahli Syariah Pasar Modal adalah Peraturan Otoritas Jasa Keuangan Nomor 16/POJK.04/2015 tanggal 3 November 2015 tentang Ahli Syariah Pasar Modal beserta penjelasannya, dan perubahan-perubahannya dan penggantinya yang mungkin ada dikemudian hari.

1.40. POJK TENTANG PERLINDUNGAN KONSUMEN

POJK Tentang Perlindungan Konsumen adalah Peraturan Otoritas Jasa Keuangan Nomor: 1/POJK.07/2013 tanggal 26 Juli 2013 tentang Perlindungan Konsumen Sektor Jasa Keuangan, beserta penjelasannya, dan perubahan-perubahannya dan penggantinya yang mungkin ada di kemudian hari.

1.41. POJK TENTANG LAYANAN PENGADUAN KONSUMEN DI SEKTOR JASA KEUANGAN

POJK Tentang Layanan Pengaduan Konsumen di Sektor Jasa Keuangan adalah Peraturan Otoritas Jasa Keuangan Nomor 18/POJK.07/2018 tanggal 10 September 2018 tentang Layanan Pengaduan Konsumen di Sektor Jasa Keuangan, beserta penjelasannya, dan perubahan-perubahannya dan penggantinya yang mungkin ada dikemudian hari.

1.42. POJK TENTANG LEMBAGA ALTERNATIF PENYELESAIAN SENGKETA DI SEKTOR JASA KEUANGAN

POJK Tentang Lembaga Alternatif Penyelesaian Sengketa di Sektor Jasa Keuangan adalah Peraturan Otoritas Jasa Keuangan Nomor: 61/POJK.07/2020 tanggal 14 Desember 2020 tentang Lembaga Alternatif Penyelesaian Sengketa di Sektor Jasa Keuangan, beserta penjelasannya, dan perubahan-perubahannya dan penggantinya yang mungkin ada dikemudian hari.

1.43. POJK TENTANG PENERAPAN PROGRAM ANTI PENCUCIAN UANG DAN PENCEGAHAN PENDANAAN TERORISME DI SEKTOR JASA KEUANGAN

POJK Tentang Penerapan Program Anti Pencucian Uang Dan Pencegahan Pendanaan Terorisme Di Sektor Jasa Keuangan Adalah Peraturan Otoritas Jasa Keuangan Nomor 12/POJK.01/2017 tanggal 16 Maret 2017 tentang Penerapan Program Anti Pencucian Uang dan Pencegahan Pendanaan Terorisme di Sektor Jasa Keuangan *jo.* Peraturan Otoritas Jasa Keuangan Nomor 23/POJK.01/2019 tanggal 18 September 2019 tentang Perubahan Atas Peraturan Otoritas Jasa Keuangan Nomor 12/POJK.01/2017 tanggal 16 Maret 2017 tentang Penerapan Program Anti Pencucian Uang dan Pencegahan Pendanaan Terorisme di Sektor Jasa Keuangan, beserta penjelasannya, dan perubahan-perubahannya dan penggantinya yang mungkin ada dikemudian hari.

1.44. POJK TENTANG PENYELENGGARAAN LAYANAN KONSUMEN DAN MASYARAKAT DI SEKTOR JASA KEUANGAN OLEH OTORITAS JASA KEUANGAN

POJK Tentang Penyelenggaraan Layanan Konsumen Dan Masyarakat Di Sektor Jasa Keuangan Oleh Otoritas Jasa Keuangan adalah Peraturan Otoritas Jasa Keuangan Nomor 31/POJK.04/2020 tanggal 22 April 2020 tentang Penyelenggaraan Layanan Konsumen dan Masyarakat di Sektor Jasa Keuangan oleh Otoritas Jasa Keuangan, beserta penjelasannya, dan perubahan-perubahannya dan penggantinya yang mungkin ada dikemudian hari.

1.45. POJK TENTANG REKSA DANA BERBENTUK KONTRAK INVESTASI KOLEKTIF

POJK Tentang Reksa Dana Berbentuk Kontrak Investasi Kolektif adalah Peraturan Otoritas Jasa Keuangan Nomor: 23/POJK.04/2016 tanggal 13 Juni 2016 tentang Reksa Dana Berbentuk Kontrak Investasi Kolektif *jo.* Peraturan Otoritas Jasa Keuangan No. 2/POJK.04/2020 tanggal 8 Januari 2020 tentang Perubahan Atas Peraturan Otoritas Jasa Keuangan No. 23/POJK.04/2016 tentang Reksa Dana Berbentuk Kontrak Investasi Kolektif dan perubahan-perubahannya dan penggantiannya yang mungkin ada di kemudian hari.

1.46. POJK TENTANG REKSA DANA SYARIAH

POJK Tentang Reksa Dana Syariah adalah Peraturan Otoritas Jasa Keuangan No. 33/POJK.04/2019 tanggal 13 Desember 2019 tentang Penerbitan dan Persyaratan Reksa Dana Syariah beserta penjelasannya, dan perubahan-perubahannya dan penggantinya yang mungkin ada dikemudian hari.

1.47. PORTOFOLIO EFEK

Portofolio Efek adalah kumpulan Efek yang merupakan kekayaan SUCORINVEST SHARIA MONEY MARKET FUND.

1.48. PROGRAM APU DAN PPT DI SEKTOR JASA KEUANGAN

Program APU dan PPT Di Sektor Jasa Keuangan adalah upaya pencegahan dan pemberantasan tindak pidana Pencucian Uang dan Pendanaan Terorisme sebagaimana dimaksud didalam POJK Tentang Penerapan Program Anti Pencucian Uang dan Pencegahan Pendanaan Terorisme di Sektor Jasa Keuangan.

1.49. PRINSIP SYARIAH DI PASAR MODAL

Prinsip hukum Islam dalam kegiatan syariah di Pasar Modal adalah prinsip-prinsip hukum Islam dalam kegiatan Syariah di bidang pasar modal berdasarkan fatwa DSN-MUI, sebagaimana dimaksud dalam POJK No. 15/POJK.04/2015 tanggal 3 November 2015 tentang Penerapan Prinsip Syariah di Pasar Modal.

1.50. PROSPEKTUS

Prospektus adalah setiap pernyataan yang dicetak atau informasi tertulis yang digunakan untuk Penawaran Umum Reksa Dana dengan tujuan calon Pemegang Unit Penyertaan membeli Unit Penyertaan Reksa Dana, kecuali pernyataan atau informasi yang berdasarkan peraturan OJK yang dinyatakan bukan sebagai Prospektus sebagaimana dimaksud dalam Peraturan Otoritas Jasa Keuangan No. 25/POJK.04/2020 tanggal 22 April 2020 tentang Pedoman Bentuk dan Isi Prospektus Dalam Rangka Penawaran Umum Reksa Dana, beserta penjelasannya, dan perubahan-perubahannya dan penggantinya yang mungkin ada dikemudian hari.

1.51. REKSA DANA

Reksa Dana adalah wadah yang dipergunakan untuk menghimpun dana dari masyarakat pemodal untuk selanjutnya diinvestasikan dalam Portofolio Efek oleh Manajer Investasi. Sesuai Undang-undang Pasar Modal, Reksa Dana dapat berbentuk: (i) Perseroan Tertutup atau Terbuka; atau (ii) Kontrak Investasi Kolektif. Bentuk hukum Reksa Dana yang ditawarkan dalam Prospektus ini adalah Kontrak Investasi Kolektif.

1.52. SURAT KONFIRMASI TRANSAKSI UNIT PENYERTAAN

Surat Konfirmasi Transaksi Unit Penyertaan Adalah surat yang mengkonfirmasikan telah dilaksanakannya instruksi pembelian dan penjualan Kembali Unit Penyertaan oleh Pemegang Unit Penyertaan dan menunjukkan jumlah Unit Penyertaan SUCORINVEST SHARIA MONEY MARKET FUND yang dimiliki oleh Pemegang Unit Penyertaan. Surat Konfirmasi Transaksi Unit Penyertaan akan disediakan oleh Bank Kustodian bagi Pemegang Unit Penyertaan melalui fasilitas yang disediakan oleh penyedia jasa Sistem Pengelolaan Investasi Terpadu (S-INVEST), paling lambat 7 (tujuh) Hari Bursa setelah:

(i) aplikasi pembelian Unit Penyertaan SUCORINVEST SHARIA MONEY MARKET FUND dari Pemegang Unit Penyertaan telah lengkap dan diterima dengan baik oleh Manajer Investasi atau Agen Penjual Efek Reksa Dana yang ditunjuk oleh Manajer Investasi (jika ada) (*in complete application)* dan pembayaran telah diterima dengan baik oleh Bank Kustodian (*in good fund*) dan Unit Penyertaan diterbitkan oleh Bank Kustodian sesuai ketentuan pemrosesan pembelian Unit Penyertaan yang ditetapkan dalam Prospektus ini;

(ii) aplikasi penjualan kembali Unit Penyertaan SUCORINVEST SHARIA MONEY MARKET FUND dari Pemegang Unit Penyertaan telah lengkap dan diterima dengan baik oleh Manajer Investasi atau Agen Penjual Efek Reksa Dana yang ditunjuk oleh Manajer Investasi (jika ada) (*in complete application*);

(iii) aplikasi pengalihan investasi dalam SUCORINVEST SHARIA MONEY MARKET FUND dari Pemegang Unit Penyertaan telah lengkap dan diterima dengan baik oleh Manajer Investasi atau Agen Penjual Efek Reksa Dana yang ditunjuk oleh Manajer Investasi (jika ada) (*in complete application*).

Surat Konfirmasi Transaksi Unit Penyertaan merupakan surat atau bukti konfirmasi tertulis kepemilikan Unit Penyertaan.

Manajer Investasi wajib memastikan bahwa pihaknya telah memperoleh persetujuan Pemegang Unit Penyertaan untuk SUCORINVEST SHARIA MONEY MARKET FUND untuk menyampaikan Surat Konfirmasi Transaksi Unit Penyertaan melalui fasilitas yang disediakan oleh penyedia jasa Sistem Pengelolaan Investasi Terpadu (S-INVEST). Dalam hal Pemegang Unit Penyertaan meminta penyampaian Surat Konfirmasi Transaksi Unit Penyertaan secara tercetak, Surat Konfirmasi Transaksi Unit Penyertaan akan dicetak dan disampaikan oleh Bank Kustodian melalui jasa pengiriman antara lain kurir/pos.

1.53. UNDANG-UNDANG PASAR MODAL

Undang-Undang Pasar Modal adalah Undang-Undang Republik Indonesia Nomor 8 tahun 1995 tentang Pasar Modal beserta peraturan pelaksanaan dan seluruh perubahannya.

1.54. *WAKALAH*

Wakalah adalah perjanjian (*akad*) dimana Pihak yang memberi kuasa (*muwakkil*) memberikan kuasa kepada Pihak yang menerima kuasa (*wakil*) untuk melakukan tindakan atau perbuatan tertentu sebagaimana dimaksud dalam POJK Nomor 53/POJK.04/2015 tanggal 23 Desember 2015 tentang Akad yang Digunakan dalam Penerbitan Efek Syariah di Pasar Modal dan perubahan-perubahannya dan penggantinya yang mungkin ada di kemudian hari.

BAB II
KETERANGAN MENGENAI SUCORINVEST SHARIA MONEY MARKET FUND

2.1. PENDIRIAN SUCORINVEST SHARIA MONEY MARKET FUND

SUCORINVEST SHARIA MONEY MARKET FUND adalah Reksa Dana Syariah berbentuk Kontrak Investasi Kolektif sebagaimana termaktub dalam akta KONTRAK INVESTASI KOLEKTIF REKSA DANA SYARIAH SUCORINVEST SHARIA MONEY MARKET FUND No. 63 tanggal 16 Agustus 2018, dibuat di hadapan Leolin Jayayanti, S.H., M.Kn., notaris di Jakarta *jis*. akta ADDENDUM KONTRAK INVESTASI KOLEKTIF REKSA DANA SYARIAH SUCORINVEST SHARIA MONEY MARKET FUND No. 01 tanggal 1 Juli 2019, dibuat di hadapan Siti Rumondang Bulan Lubis, S.H., M.Kn., notaris di Kabupaten Tangerang, antara Manajer Investasi dengan PT Bank Negara Indonesia (Persero) Tbk selaku bank kustodian dan akta PENGGANTIAN BANK KUSTODIAN DAN ADDENDUM I KONTRAK INVESTASI KOLEKTIF REKSA DANA SYARIAH SUCORINVEST SHARIA MONEY MARKET FUND No. 03 tanggal 7 Oktober 2019, dibuat di hadapan Siti Rumondang Bulan Lubis, SH.,M.Kn, notaris di Kabupaten Tangerang dan ADDENDUM II KONTRAK INVESTASI KOLEKTIF REKSA DANA SYARIAH SUCORINVEST SHARIA MONEY MARKET FUND No. 11 tanggal 28 Desember 2020, dibuat di hadapan Siti Rumondang Bulan Lubis, SH.,M.Kn notaris di Kabupaten Tangerang, antara Manajer Investasi dengan PT Bank Negara Indonesia (Persero) Tbk selaku bank kustodian awal dan PT Bank HSBC Indonesia selaku Bank Kustodian.

SUCORINVEST SHARIA MONEY MARKET FUND memperoleh surat pernyataan Efektif dari OJK sesuai dengan Surat Keputusan Kepala Eksekutif Pasar Modal OJK No. S-1100/PM.21/2018 tanggal 21 September 2018.

SUCORINVEST SHARIA MONEY MARKET FUND telah memperoleh pernyataan kesesuaian syariah dari Dewan Pengawas Syariah Manajer Investasi sebagaimana dinyatakan dalam Opini Dewan Pengawas Syariah tertanggal 31 Juli 2018.

2.2. AKAD WAKALAH

Sesuai Fatwa Dewan Syariah Nasional Nomor 20/DSN-MUI/IV/2001 tentang Pedoman Pelaksanaan Investasi Untuk Reksa Dana Syariah, perjanjian (akad) antara Manajer Investasi dan Pemegang Unit Penyertaan berdasarkan Kontrak Investasi Kolektif Reksa Dana merupakan akad Wakalah, yaitu Pemegang Unit Penyertaan memberikan mandat kepada Manajer Investasi untuk melakukan investasi bagi kepentingan Pemegang Unit Penyertaan sesuai dengan ketentuan yang tercantum dalam Kontrak Investasi Kolektif dan prospektus Reksa Dana.

Manajer Investasi dan Bank Kustodian (*wakiliin*) bertindak untuk kepentingan para Pemegang Unit Penyertaan (*muwakkil*) dimana Manajer Investasi diberi wewenang untuk mengelola portofolio investasi kolektif dan Bank Kustodian diberi wewenang untuk melaksanakan penitipan kolektif.

Merujuk kepada Fatwa Dewan Syariah Nasional No.10/DSN-MUI/IV/2000 tentang Wakalah, Manajer Investasi dan Bank Kustodian sebagai *wakilin* berhak memperoleh imbalan/*ujrah* dari *muwakkil* yakni Pemegang Unit Penyertaan yang bersifat mengikat dan tidak boleh dibatalkan secara sepihak.

2.3. PENAWARAN UMUM

PT Sucorinvest Asset Management sebagai Manajer Investasi akan melakukan Penawaran Umum atas Unit Penyertaan SUCORINVEST SHARIA MONEY MARKET FUND secara terus menerus sampai dengan jumlah 10.000.000.000 (sepuluh miliar) Unit Penyertaan.

Setiap Unit Penyertaan SUCORINVEST SHARIA MONEY MARKET FUND ditawarkan dengan harga sama dengan Nilai Aktiva Bersih awal yaitu sebesar Rp.1.000,- (seribu Rupiah) pada hari pertama penawaran. Selanjutnya harga pembelian setiap Unit Penyertaan SUCORINVEST SHARIA MONEY MARKET FUND ditetapkan berdasarkan Nilai Aktiva Bersih SUCORINVEST SHARIA MONEY MARKET FUND pada akhir Hari Bursa yang bersangkutan.

2.4. PENGELOLA REKSA DANA

PT. Sucorinvest Asset Management sebagai Manajer Investasi didukung oleh tenaga profesional yang terdiri dari Komite Investasi dan Tim Pengelola Investasi.

a. Komite Investasi

Komite Investasi akan mengarahkan dan mengawasi Tim Pengelola Investasi dalam menjalankan Kebijakan dan Strategi Investasi sehingga sesuai dengan tujuan investasi.

Komite Investasi terdiri dari:

- **Johannes Susilo , Ketua Komite Investasi**
  Johannes Susilo lulus dari Andrews University, Michigan, Amerika Serikat dengan gelar Masters in Business Administration pada tahun 1982. Beliau bergabung dengan Sucorinvest pada tahun 2000 sebagai Penasihat Perusahaan dan telah menjadi Komisaris di Sucorinvest sejak tahun 2002. Beliau telah menjabat berbagai posisi termasuk sebagai Vice President Chase Manhattan Bank, dimana setelahnya pindah ke Bank Danamon sebagai Corporate Secretary di tahun 1989. Beliau kemudian menjadi Presiden Direktur PT Danamon Securities sebelum menjadi Presiden Direktur PT Asia Kapitalindo Securities hingga tahun 2000. Beliau saat ini menjabat sebagai Komisaris Utama PT Sucorinvest Asset Management.

- **Yenny Siahaan**, **Anggota Komite Investasi**
  Yenny Siahaan mendapat gelar Sarjana Hukum dari Universitas Indonesia pada tahun 1998. Beliau telah memiliki pengalaman di industri asset management di Indonesia selama lebih dari 15 tahun. Saat ini beliau menjabat sebagai Direktur Operasional PT Sucorinvest Asst Management, pernah bekerja di Schroders Indonesia selama lebih dari 11 tahun di bagian Portofolio Services dan Legal. Beliau lalu menjadi *Head of Risk Management and Compliance* di PT First State Investments Indonesia. Yang bersangkutan adalah pemegang izin Wakil Manajer Investasi berdasarkan Keputusan Dewan Komisioner Otoritas Jasa Keuangan Nomor Kep-16/PM.211/WMI/2014 tanggal 10 Februari 2014 yang telah diperpanjang berdasarkan Keputusan Dewan Komisioner Otoritas Jasa Keuangan No. KEP-178/PM.211/PJ-WMI/2018 tanggal 5 November 2018 dan pemegang izin Advokat Indonesia dari Perhimpunan Advokat Indonesia (PERADI) dengan Nomor Induk Advokat: 15.03051.

- **Wuddy Warsono,CFA , Anggota Komite Investasi**
  Wuddy Warsono mendapatkan gelar Bachelor of Commerce dari Universitas Widya Mandala, Indonesia dan melanjutkan pendidikannya ke Lanchester University, United Kingdom mendapatkan gelar M.Sc untuk bidang Finance, Distinction. Saat ini beliau menjabat sebagai Komisaris PT Sucor Sekuritas, sebelumnya beliau berkarir di Morgan Stanley, Merill Lynch, Citi Group, Nomura dan Kvarner. Selama 10 (sepuluh) tahun terakhir beliau bekerja di CLSA menjabat sebagai Country Head hingga tahun 2014. Beliau merupakan pemegang sertifikasi Chartered Financial Analyst (CFA).

b. Tim Pengelola Investasi

Tim Pengelola Investasi bertugas sebagai pelaksana harian atas kebijaksanaan, strategi dan eksekusi investasi yang telah diformulasikan bersama dengan Komite Investasi.

Tim Pengelola Investasi terdiri dari:

- **Jemmy Paul Wawointana, Ketua Tim Pengelola Investasi**
  Jemmy Paul Wawointana lulusan Fakultas Ekonomi Universitas Klabat, Manado jurusan Akuntansi. Berkiprah di Pasar Modal dimulai dari PT Lautandhana Securindo sebagai *Research Analyst*. Setelah itu berkarir di industri manufaktur dan menjabat sebagai *Finance Manager* di PT D&D General, sebuah holding company. Posisi terakhir sebelum bergabung dengan PT Sucorinvest Asset Management adalah *Head of Research* di PT Waterfront Securites. Memiliki izin perorangan dari otoritas Pasar Modal sebagai Wakil Manajer Investasi berdasarkan Keputusan Ketua BAPEPAM dan LK Nomor Kep-124/BL/WMI/2011 tanggal 30 Desember 2011 yang telah diperpanjang berdasarkan Keputusan Dewan Komisioner Otoritas Jasa Keuangan No. KEP-177/PM.211/PJ-WMI/2018 tanggal 5 November 2018, dan izin perorangan dari otoritas Pasar Modal sebagai Wakil Perantara Pedagang Efek berdasarkan Keputusan Ketua BAPEPAM dan LK Nomor Kep-397/BL/WPPE/2011 tanggal 30 Desember 2011 yang telah diperpanjang berdasarkan

keputusan Dewan Komisioner Otoritas Jasa Keuangan No. Kep-427/PM.212/PJ-WPPE/2020, Tanggal 20 Mei 2020.

- **Michele Gabriela**, **Anggota Tim Pengelola Investasi**
  Michele Gabriela memiliki izin Wakil Manajer Investasi dari otoritas Pasar Modal berdasarkan keputusan Dewan Komisioner Otoritas Jasa Keuangan Nomor Kep-182/PM.211 /WMI/2015 tanggal 12 November 2015 yang telah diperpanjang berdasarkan Keputusan Dewan Komisioner Otoritas Jasa Keuangan No. KEP-106/PM.21/PJ-WMI/2017 tanggal 13 November 2017. Saat ini yang bersangkutan menjabat sebagai Portfolio Manager. Lulusan Fakultas Ekonomi Universitas Pelita Harapan, sebelum bergabung dengan PT Sucorinvest Asset Management, yang bersangkutan adalah *Equity Analyst* di PT Trimegah Securities dan PT. Sucor Sekuritas (d/h PT. Sucorinvest Central Gani).

- **Billy Budiman**, **Anggota Tim Pengelola Investasi**
  Lulusan Fakultas Ekonomi Universitas Multimedia Nusantara. Memulai karir di pasar modal pada tahun 2010 di PT Batavia Prosperindo Sekuritas sebagai *Head of Technical Analyst* dan posisi terakhir sebagai *Vice President Relationship Manager* pada tahun 2013. Setelah itu melanjutkan karir di PT RHB Securities Indonesia sebagai *Vice President Equity Sales* sebelum akhirnya bergabung dengan PT Sucorinvest Asset Management di tahun 2016. Memiliki izin perseorangan dari sebagai Wakil Manajer Investasi berdasarkan Keputusan Ketua BAPEPAM dan LK Nomor Kep-3/PM.211/WMI/2016 yang telah diperpanjang berdasarkan Keputusan Dewan Komisioner OJK No. KEP-119/PM.211/PJ-WMI/2017 tanggal 20 Desember 2017 dan izin perorangan dari otoritas Pasar Modal sebagai Wakil Perantara Pedagang Efek berdasarkan Keputusan Ketua Bapepam dan LK Nomor Kep-410/PM.212/WPPE/2014 dan telah diperpanjang berdasarkan Keputusan Dewan Komisioner Otoritas Jasa Keuangan No. Kep-805/PM.212/PJ-WPPE/2020 tanggal 28 Juli 2020. Telah mendapatkan gelar profesi Certified Securities Analyst (CSA) dari Asosiasi Analis Efek Indonesia, Certified Risk Professional (CRP) dari Asosiasi Profesi Pasar Modal Indonesia, dan Professional Financial Modeller (PFM) dari International Financial Modelling Institute.

- **Dimas Yusuf**, **Anggota Tim Pengelola Investasi**

  Dimas Yusuf menjabat sebagai *Portofolio Manager* di PT Sucorinvest Asset Management. Memulai karir sebagai *Financial Analyst* pada tahun 2013, sebagai *Financial Controller for Geoscience Division* pada tahun 2014 dan terakhir sebagai *Business Analyst* pada tahun 2015 di PT Elnusa Tbk.

  Dimas Yusuf memperoleh gelar *MSc in Public Policy* dari University of Bristol, United Kingdom dan gelar Sarjana dari Fakultas Ekonomi Universitas Indonesia. Memiliki izin Wakil Manajer Investasi berdasarkan Surat Keputusan Dewan Komisioner Otoritas Jasa Keuangan (OJK) Nomor Kep - 233/PM.211/WMI/2019 tanggal 2 September 2019.

- **Gama Yuki Amanda**, **Anggota Tim Pengelola Investasi**

  Gama Yuki Amanda menjabat sebagai *Portofolio Manager* di PT Sucorinvest Asset Management. Memulai karir sebagai Fund Accounting Staf pada tahun 2012 di Deutsche Bank Indonesia dan terakhir sebagai Assistant Portofolio Manager pada tahun 2015 di PT Batavia Prosperindo Aset Manajemen.

  Gama Yuki Amanda memperoleh gelar Sarjana Ekonomi dari Universitas Indonesia pada tahun 2012 dan Magister Manajemen dari Universitas Indonesia pada tahun 2018. Memiliki izin Wakil Manajer Investasi berdasarkan Surat Keputusan Dewan Komisioner Otoritas Jasa Keuangan (OJK) Nomor Kep-118/PM.211/PJ-WMI/2017 tanggal 20 Desember 2017yang telah di perpanjang berdasarkan Keputusan Dewan Komisioner Otoritas Jasa Keuangan No. Kep-77/PM.211/PJ-WMI/2021 tanggal 24 Maret 2021

2.5. DEWAN PENGAWAS SYARIAH MANAJER INVESTASI

Dalam mengelola SUCORINVEST SHARIA MONEY MARKET FUND, Komite Investasi dan Tim Pengelola Investasi diawasi oleh Dewan Pengawas Syariah PT Sucorinvest Asset Management.

Penasihat Syariah PT Sucorinvest Asset Management terdiri dari 1 (satu) orang yang telah mendapat rekomendasi/persetujuan dari Dewan Syariah Nasional-Majelis Ulama Indonesia berdasarkan Surat Nomor: U-267/DSN-MUI/VII/2013 tanggal 31 Juli 2013 yaitu

- **Else Fernanda, S.E., M.Sc.**

  Lahir di Padang 18 Mei 1974. Memperoleh gelar Sarjana Ekonomi Akuntansi dari Universitas Indonesia (1997) dan MSc in Finance dari University of Strathclyde (2003). Memulai karir sebagai Research Analyst di PT Astra International Tbk di tahun 1997 hingga1998. Pengalaman kerja sebagai praktisi bidang investasi dan pasar modal adalah sebagai Investment Manager di Bahana Artha Ventura (1998-2002), Batasa Tazkia (2004) dan PT Asuransi Takaful Keluarga (2005-2006). Fernanda memiliki izin Wakil Manajer Investasi (WMI) sejak tahun 2001 dan izin Ahli Syariah Pasar Modal (ASPM) sejak tahun 2016. Selain menjadi anggota Dewan Pengawas Syariah Pasar Modal, Fernanda juga menjadi Dosen di Universitas Paramadina untuk subyek Manajemen Investasi Syariah (2008-Sekarang). Izin Ahli Syariah Pasar Modal sebagaimana termaktub dalam Keputusan Dewan Komisioner OJK No. KEP-02/D.04/ASPM-P/2016 tanggal 14 Maret 2016 tentang Pemberian Izin Ahli Syariah Pasar Modal kepada Else Fernanda.

2.6. PENANGGUNG JAWAB KEGIATAN PENGELOLAAN REKSA DANA SYARIAH DI BANK KUSTODIAN

Dalam melakukan pengawasan transaksi Reksa Dana dan produk lainnya yang berbasis syariah, maka Bank Kustodian melalui Surat Nomor 001/I/2020/HSS-FS tanggal 13 Januari 2020, memberikan kuasa kepada Ikhwan A. Basri sebagai Penanggung Jawab Kegiatan Pasar Modal Syariah Bank Kustodian serta untuk menghadap pihak-pihak terkait dan/atau wewenang lainnya, serta dapat menandatangani, mengajukan akta, surat dan dokumen-dokumen yang berhubungan dengan hal tersebut jika diperlukan, dan melakukan tindakan-tindakan/perbuatan-perbuatan hukum lainnya yang dianggap perlu, penting dan yang diperlukan untuk menjalankan kewenangan yang diberikan kepada Penerima Kuasa oleh Bank Kustodian berdasarkan Surat Kuasa tersebut.

2.7. IKHTISAR LAPORAN KEUANGAN SINGKAT SUCORINVEST SUCORINVEST SHARIA MONEY MARKET FUND

Berikut adalah Ikhtisar Laporan Keuangan SUCORINVEST SUCORINVEST SHARIA MONEY MARKET FUND yang telah diperiksa oleh Kantor Akuntan Publik.

	Periode dari tanggal 1 Januari 2020 s/d tanggal 31 Desember 2020	Periode 12 bulan terakhir dari 31 Desember 2020	Periode 36 bulan terakhir dari tanggal 31 Desember 2020	Periode 60 bulan terakhir dari tanggal 31 Desember 2020	3 tahun kalender terakhir		
					2020	2019	2018
TOTAL HASIL INVESTASI (%)	6.84%	6.84%	15.13%	N.A	6.84%	7.76%	1.65%
HASIL INVESTASI SETELAH MEMPERHITUNGKAN BIAYA PEMASARAN (%)	6.84%	6.84%	15.13%	N.A	6.84%	7.76%	1.65%
BIAYA OPERASI (%)	1.35%	1.35%	2.48%	N.A	1.35%	1.22%	0.73%
PERPUTARAN PORTOFOLIO	1.01 : 1	1.01 : 1	1.03 : 1	N.A	1.01 : 1	0.35 : 1	1.97 : 1
PERSENTASE PENGHASILAN KENA PAJAK (%)	0.00%	0.00%	0.00%	N.A	0.00%	0.00%	0.00%

BAB III
MANAJER INVESTASI

3.1. RIWAYAT SINGKAT MANAJER INVESTASI

PT Sucorinvest Asset Management (selanjutnya disebut "Manajer Investasi") berkedudukan di Jakarta Selatan, didirikan pada tahun 1997 dengan nama PT Gani Aset Manajemen berdasarkan Akta No. 70 tanggal 12 Agustus 1997, dibuat di hadapan Teddy Anwar SH, Notaris di Jakarta dan telah disahkan oleh Menteri Kehakiman Republik Indonesia dengan Surat Keputusan No. C2-10.933.HT.01.01.TH97 tanggal 21 Oktober 1997 sekaligus memperoleh status sebagai badan hukum serta telah diumumkan dalam Berita Negara Republik Indonesia No. 66 tanggal 16 Agustus 1999 tambahan No.4997. Sejak pendiriannya, Anggaran Dasar Perseroan mengalami beberapa kali pengubahan dan telah diubah seluruhnya dalam rangka penyesuaian Undang-Undang Republik Indonesia No. 40 Tahun 2007 Tentang Perseroan Terbatas sebagaimana ternyata dalam Akta No. 26 tanggal 20 Januari 2009, dibuat di hadapan Teddy Anwar SH, Notaris di Jakarta yang telah mendapatkan persetujuan Menteri Hukum dan Hak Asasi Manusia Republik Indonesia berdasarkan Surat Keputusan No. AHU-16904.AH.01.02.Tahun 2009 tanggal 27 April 2009.

Kemudian Anggaran Dasar Manajer Investasi diubah berdasarkan akta Pernyataan Keputusan Rapat PT Gani Aset Manajemen No. 23 tanggal 13 Mei 2009, dibuat di hadapan Teddy Anwar, SH., SpN., notaris di Jakarta yang telah mendapat persetujuan dari Menteri Hukum dan Hak Asasi Manusia Republik Indonesia dengan Surat Keputusan No. AHU-27572.AH.01.02.Tahun 2009 tanggal 22 Juni 2009.

Kemudian, pada tahun 2011, nama PT Gani Aset Manajemen diubah menjadi PT Sucorinvest Asset Management berdasarkan akta Pernyataan Keputusan Para Pemegang Saham PT Gani Aset Manajemen No. 44 tanggal 23 Mei 2011, dibuat di hadapan Benny Kristianto SH, Notaris di Jakarta, yang telah mendapat persetujuan dari Menteri Hukum dan Hak Asasi Manusia Republik Indonesia dengan Surat Keputusan No. AHU-30021.AH.01.02.Tahun 2011 tanggal 15 Juni 2011.

Perubahan Pemegang Saham dan susunan anggota Direksi Manajer Investasi yang berlaku, termaktub dalam akta No. 03 tanggal 1 Oktober 2018, dibuat di hadapan Leolin Jayayanti, S.H., M.Kn., notaris di Jakarta, yang telah diterima dan dicatatkan dalam database Sistem Administrasi Badan Hukum Kementerian Hukum dan Hak Asasi Manusia Republik Indonesia dengan Surat No. AHU-AH.01.03-0248357 tanggal 2 Oktober 2018.

Adapun susunan Dewan Komisaris Manajer Investasi yang berlaku termaktub dalam akta No. 02 tanggal 1 Februari 2021, dibuat di hadapan Leolin Jayayanti, S.H., M.Kn., notaris di Jakarta, yang telah Diterima dan dicatatkan dalam database Sistem Administrasi Badan Hukum Kementerian Hukum dan Hak Asasi Manusia Republik Indonesia dengan Surat No. AHU-AH.01.03-0063685 tanggal 1 Februari 2021.

Manajer Investasi telah memperoleh izin usaha dari otoritas Pasar Modal sebagai Manajer Investasi berdasarkan Surat Keputusan Ketua BAPEPAM Nomor: Kep-01/PM/MI/1999 tertanggal 1 Juni 1999, dan dalam menjalankan usahanya telah dilengkapi dengan perijinan-perijinan yang disyaratkan oleh peraturan perundang-undangan yang berlaku.

Susunan Anggota Direksi dan Dewan Komisaris Manajer Investasi:
Susunan anggota Direksi dan Dewan Komisaris PT Sucorinvest Asset Management pada saat Prospektus ini diterbitkan adalah sebagai berikut:

Direksi

Direktur Utama	:	Jemmy Paul Wawointana
Direktur	:	Yenny Siahaan

Dewan Komisaris

Komisaris Utama	:	Johannes Susilo
Komisaris Independen	:	Rusli Sutanto

3.2 PENGALAMAN MANAJER INVESTASI

PT Sucorinvest Asset Management merupakan perusahaan manajer investasi yang ditunjang oleh para direksi dan stafnya yang memiliki pengalaman dalam industri Pasar Modal. PT Sucorinvest Asset Management memiliki pengalaman dalam mengelola Reksa Dana konvensional dan Reksa Dana terstruktur (Reksa Dana Terproteksi), serta Reksa Dana Penyertaan Terbatas. Dana kelolaan PT Sucorinvest Asset Management per 31 Maret 2021 adalah sebesar Rp 14,959 triliun (empat belas triliun sembilan ratus lima puluh sembilan miliar Rupiah). Baik Komite Investasi maupun Tim Pengelola Investasi telah berpengalaman dalam berbagai transaksi dan aktivitas di pasar uang dan pasar modal. PT Sucorinvest Asset Management mempunyai potensi yang cukup besar dalam memberikan andil bagi perkembangan industri Pasar Modal di Indonesia.

3.3 PIHAK YANG TERAFILIASI DENGAN MANAJER INVESTASI

Pihak-pihak yang terafiliasi dengan Manajer Investasi adalah PT Sucor Sekuritas dan PT Sucor Investama.

BAB IV
BANK KUSTODIAN

4.1. KETERANGAN SINGKAT MENGENAI BANK KUSTODIAN

PT Bank HSBC Indonesia (dahulu dikenal sebagai PT Bank Ekonomi Raharja) telah beroperasi di Indonesia sejak 1989 yang merupakan bagian dari HSBC Group dan telah memperoleh persetujuan untuk menjalankan kegiatan usaha sebagai Kustodian di bidang Pasar Modal dari Otoritas Jasa Keuangan ("OJK") No. KEP-02/PM.2/2017 tertanggal 20 Januari 2017.

PT Bank HSBC Indonesia telah menerima pengalihan kedudukan, hak dan kewajiban sebagai Bank Kustodian dari The Hongkong and Shanghai Banking Corporation Limited, Cabang Jakarta yang merupakan kantor cabang bank asing yang telah beroperasi sebagai Bank Kustodian sejak tahun 1989 di Indonesia dan merupakan penyedia jasa kustodian dan *fund services* terdepan di dunia.

4.2. PENGALAMAN BANK KUSTODIAN

PT Bank HSBC Indonesia sebagai Bank Kustodian menyediakan jasa secara terpadu untuk para pemodal dalam dan luar negeri melalui tiga komponen bisnis yaitu: Direct Custody and Clearing, dan Fund Services.

Didukung oleh staff-staff yang berdedikasi tinggi, standar pelayanan yang prima dan penggunaan sistem yang canggih, PT Bank HSBC Indonesia merupakan salah satu Bank Kustodian terbesar di Indonesia.

4.3. PIHAK YANG TERAFILIASI DENGAN BANK KUSTODIAN

Pihak yang terafiliasi dengan Bank Kustodian di Indonesia adalah PT HSBC Sekuritas Indonesia.

BAB V
TUJUAN INVESTASI, KEBIJAKAN INVESTASI, PEMBATASAN INVESTASI, MEKANISME PEMBERSIHAN KEKAYAAN SUCORINVEST SHARIA MONEY MARKET FUND DARI UNSUR-UNSUR YANG BERTENTANGAN DENGAN PRINSIP SYARIAH DI PASAR MODAL DAN KEBIJAKAN PEMBAGIAN HASIL INVESTASI

Dengan memperhatikan peraturan perundangan yang berlaku, dan ketentuan-ketentuan lain dalam Kontrak Investasi Kolektif SUCORINVEST SHARIA MONEY MARKET FUND, maka Tujuan Investasi, Kebijakan Investasi, Pembatasan Investasi, dan Kebijakan Pembagian Hasil Investasi SUCORINVEST SHARIA MONEY MARKET FUND adalah sebagai berikut:

5.1. TUJUAN INVESTASI

SUCORINVEST SHARIA MONEY MARKET FUND bertujuan untuk memperoleh pendapatan yang optimal berupa pertumbuhan nilai investasi dengan berusaha tetap mempertahankan investasi awal dan memberikan tingkat likuiditas yang tinggi guna memenuhi kebutuhan dana tunai dalam waktu singkat melalui investasi yang sesuai dengan Prinsip Syariah di Pasar Modal pada Efek Syariah yang tercantum dalam Daftar Efek Syariah.

5.2. KEBIJAKAN INVESTASI

SUCORINVEST SHARIA MONEY MARKET FUND akan melakukan investasi dengan komposisi portofolio investasi sebesar 100% (seratus persen) dari Nilai Aktiva Bersih pada instrumen pasar uang Syariah dalam negeri yang mempunyai jatuh tempo tidak lebih dari 1 (satu) tahun dan/atau Efek Syariah Berpendapatan Tetap termasuk Sukuk yang diterbitkan dengan jangka waktu tidak lebih dari 1 (satu) tahun dan/atau sisa jatuh temponya tidak lebih dari 1 (satu) tahun yang diperdagangkan baik di dalam maupun di luar negeri dan/atau deposito Syariah, sesuai dengan peraturan perundang-undangan yang berlaku di Indonesia.

Sesuai dengan POJK Tentang Reksa Dana Syariah, dana kelolaan SUCORINVEST SHARIA MONEY MARKET FUND hanya akan diinvestasikan pada Efek Yang Dapat Dibeli.

Efek Syariah Berpendapatan Tetap termasuk Sukuk sebagaimana dimaksud di atas meliputi:

i. Efek Syariah berpendapatan tetap termasuk Sukuk yang diperdagangkan baik di dalam maupun di luar negeri yang termasuk dalam Daftar Efek Syariah;
ii. Efek Syariah berpendapatan tetap yang diterbitkan dan/atau dijamin oleh Pemerintah Republik Indonesia;
iii. Efek Syariah berpendapatan tetap yang diterbitkan oleh lembaga internasional dimana Pemerintah Republik Indonesia menjadi salah satu anggotanya;
iv. Efek Beragun Aset Syariah dalam negeri yang telah mendapat peringkat dari Perusahaan Pemeringkat Efek yang terdaftar di OJK;
v. Surat berharga komersial Syariah dalam negeri yang sudah mendapat peringkat dari Perusahaan Pemeringkat Efek yang terdaftar di OJK; dan/atau
vi. Efek Syariah berpendapatan tetap lainnya yang ditetapkan oleh OJK di kemudian hari.

Dalam hal berinvestasi pada Efek luar negeri, paling banyak 15% (lima belas persen) dari Nilai Aktiva Bersih SUCORINVEST SHARIA MONEY MARKET FUND diinvestasikan pada Efek yang diperdagangkan di Bursa Efek luar negeri yang informasinya dapat diakses dari Indonesia melalui media massa atau situs web. Manajer Investasi wajib memastikan kegiatan investasi SUCORINVEST SHARIA MONEY MARKET FUND pada Efek luar negeri tidak akan bertentangan dengan ketentuan hukum dan peraturan yang berlaku di Indonesia dan hukum Negara yang mendasari penerbitan Efek luar negeri tersebut.

Manajer Investasi akan selalu menyesuaikan kebijakan investasi tersebut diatas dengan Peraturan OJK yang berlaku dan kebijakan-kebijakan yang dikeluarkan OJK serta memastikan kebijakan investasi tersebut di atas tidak bertentangan dengan Prinsip Syariah di Pasar Modal.

Manajer Investasi dapat mengalokasikan kekayaan SUCORINVEST SHARIA MONEY MARKET FUND pada kas hanya dalam rangka pengelolaan risiko investasi portofolio yang bersifat sementara, penyelesaian transaksi Efek dan pembelian Efek sesuai dengan Kebijakan Investasi, pemenuhan kewajiban pembayaran kepada Pemegang Unit Penyertaan dan biaya-biaya yang menjadi beban SUCORINVEST SHARIA MONEY MARKET FUND berdasarkan Kontrak Investasi Kolektif dan Prospektus SUCORINVEST SHARIA MONEY MARKET FUND.

Manajer Investasi dilarang melakukan perubahan atas kebijakan investasi SUCORINVEST SHARIA MONEY MARKET FUND tersebut pada butir 5.2. huruf a dan b di atas, kecuali dalam rangka:

(a). Penyesuaian terhadap peraturan baru dan/atau perubahan terhadap peraturan perundang-undangan; dan/atau
(b). Penyesuaian terhadap kondisi tertentu yang ditetapkan oleh Otoritas Jasa Keuangan.

Manajer Investasi wajib mengelola portofolio SUCORINVEST SHARIA MONEY MARKET FUND menurut kebijakan investasi yang dicantumkan dalam Kontrak Investasi Kolektif dan Prospektus serta memenuhi kebijakan investasinya paling lambat dalam waktu 150 (seratus lima puluh) Hari Bursa setelah tanggal diperolehnya pernyataan Efektif atas SUCORINVEST SHARIA MONEY MARKET FUND dari OJK.

5.3. PEMBATASAN INVESTASI

Sesuai dengan POJK Tentang Reksa Dana Berbentuk KIK jo. POJK Tentang Reksa Dana Syariah dalam melaksanakan pengelolaan SUCORINVEST SHARIA MONEY MARKET FUND, Manajer Investasi dilarang melakukan tindakan yang dapat menyebabkan SUCORINVEST SHARIA MONEY MARKET FUND:

a. memiliki Efek Syariah yang diperdagangkan di Bursa Efek luar negeri yang informasinya tidak dapat diakses dari Indonesia melalui media massa atau situs web;
b. memiliki Efek Syariah yang diterbitkan oleh 1 (satu) perusahaan berbadan hukum Indonesia atau berbadan hukum asing yang diperdagangkan di Bursa Efek luar negeri lebih dari 5% (lima persen) dari modal disetor perusahaan dimaksud atau lebih dari 20% (dua puluh persen) dari Nilai Aktiva Bersih SUCORINVEST SHARIA MONEY MARKET FUND pada setiap saat;
c. memiliki Efek Syariah bersifat ekuitas yang diterbitkan oleh perusahaan yang telah mencatatkan Efek-nya pada Bursa Efek di Indonesia lebih dari 5% (lima persen) dari modal disetor perusahaan dimaksud;
d. memiliki Efek Syariah yang diterbitkan oleh 1 (satu) Pihak lebih dari 20% (dua puluh persen) dari Nilai Aktiva Bersih SUCORINVEST SHARIA MONEY MARKET FUND pada setiap saat, kecuali:
    1. Sertifikat Bank Indonesia Syariah;
    2. Efek Syariah yang diterbitkan dan/atau dijamin oleh Pemerintah Republik Indonesia; dan/atau
    3. Efek Syariah yang diterbitkan oleh lembaga keuangan internasional dimana Pemerintah Republik Indonesia menjadi salah satu anggotanya;
e. memiliki Efek Syariah derivatif:
    1. yang ditransaksikan di luar Bursa Efek dengan 1 (satu) pihak Lembaga Jasa Keuangan dengan nilai eksposur lebih dari 10% (sepuluh persen) dari Nilai Aktiva Bersih SUCORINVEST SHARIA MONEY MARKET FUND pada setiap saat; dan
    2. dengan nilai eksposur global bersih lebih dari 20% (dua puluh persen) dari Nilai Aktiva Bersih SUCORINVEST SHARIA MONEY MARKET FUND pada setiap saat;
f. memiliki Efek Beragun Aset Syariah yang ditawarkan melalui Penawaran Umum lebih dari 20% (dua puluh persen) dari Nilai Aktiva Bersih SUCORINVEST SHARIA MONEY MARKET FUND pada setiap saat dengan ketentuan setiap seri Efek Beragun Aset tidak lebih dari 10% (sepuluh persen) dari Nilai Aktiva Bersih SUCORINVEST SHARIA MONEY MARKET FUND pada setiap saat;
g. memiliki Efek Beragun Aset Syariah yang ditawarkan tidak melalui Penawaran Umum yang diterbitkan oleh 1 (satu) Pihak lebih dari 20% (dua puluh persen) dari Nilai Aktiva Bersih SUCORINVEST SHARIA MONEY MARKET FUND pada setiap saat atau secara keseluruhan lebih dari 20% (dua puluh persen) dari Nilai Aktiva Bersih SUCORINVEST SHARIA MONEY MARKET FUND pada setiap saat. Larangan ini tidak berlaku bagi Efek Syariah berpendapatan tetap yang diterbitkan oleh Pemerintah Republik Indonesia dan/atau Pemerintah Daerah;
h. berinvestasi pada Efek Syariah berpendapatan tetap yang ditawarkan tidak melalui Penawaran Umum;
i. memiliki Portofolio Efek Syariah berupa Efek Syariah yang diterbitkan oleh Pihak yang terafiliasi dengan Manajer Investasi lebih dari 20% (dua puluh persen) dari Nilai Aktiva Bersih SUCORINVEST SHARIA MONEY MARKET FUND pada setiap saat, kecuali hubungan Afiliasi yang terjadi karena kepemilikan atau penyertaan modal Pemerintah Republik Indonesia;
j. memiliki Efek Syariah yang diterbitkan oleh Pemegang Unit Penyertaan dan/atau Pihak terafiliasi dari Pemegang Unit Penyertaan berdasarkan komitmen yang telah disepakati oleh Manajer Investasi dengan Pemegang Unit Penyertaan dan/atau Pihak terafiliasi dari Pemegang Unit Penyertaan;
k. membeli Efek Syariah dari calon atau Pemegang Unit Penyertaan dan/atau Pihak terafiliasi dari calon atau Pemegang Unit Penyertaan kecuali dilakukan pada harga pasar wajar;
l. terlibat dalam kegiatan selain dari investasi, investasi kembali, atau perdagangan Efek Syariah sebagaimana dimaksud dalam POJK Tentang Reksa Dana Berbentuk Kontrak Investasi Kolektif;
m. terlibat dalam penjualan Efek Syariah yang belum dimiliki (short sale);
n. terlibat dalam transaksi marjin;
o. menerima pinjaman secara langsung termasuk melakukan penerbitan obligasi atau Efek Syariah berpendapatan tetap lainnya, kecuali pinjaman jangka pendek dengan jangka waktu paling lama 1 (satu) bulan dalam rangka pemenuhan transaksi pembelian kembali dan/atau pelunasan paling banyak 10% (sepuluh persen) dari nilai portofolio SUCORINVEST SHARIA MONEY MARKET FUND pada saat terjadinya pinjaman;

p. memberikan pinjaman secara langsung, kecuali pembelian Efek Syariah berpendapatan tetap dan/atau penyimpanan dana di bank;
q. membeli Efek Syariah yang sedang ditawarkan dalam Penawaran Umum, jika Penjamin Emisi Efek dari Penawaran Umum tersebut adalah Manajer Investasi atau Afiliasi dari Manajer Investasi, kecuali:
   1. Efek Syariah berpendapatan tetap yang ditawarkan mendapat peringkat layak investasi; dan/atau
   2. terjadi kelebihan permintaan beli dari Efek Syariah yang ditawarkan;

   Larangan membeli Efek Syariah yang ditawarkan dalam Penawaran Umum dari pihak terafiliasi Manajer Investasi tidak berlaku jika hubungan Afiliasi tersebut terjadi karena kepemilikan atau penyertaan modal Pemerintah Republik Indonesia;
r. terlibat dalam transaksi bersama atau kontrak bagi hasil dengan Manajer Investasi atau Afiliasi dari Manajer Investasi;
s. membeli Efek Beragun Aset Syariah, jika:
   1. Efek Beragun Aset Syariah tersebut dikelola oleh Manajer Investasi; dan/atau
   2. Manajer Investasi terafiliasi dengan kreditur awal Efek Beragun Aset Syariah, kecuali hubungan Afiliasi tersebut terjadi karena kepemilikan atau penyertaan modal Pemerintah; dan
t. terlibat dalam transaksi penjualan Efek Syariah dengan janji membeli kembali dan pembelian efek dengan janji menjual kembali.

Pembatasan tersebut di atas didasarkan pada peraturan yang berlaku saat Kontrak ini dibuat, yang mana dapat berubah sewaktu-waktu sesuai dengan kebijakan yang ditetapkan oleh Pemerintah di bidang Pasar Modal dan surat persetujuan lain yang dikeluarkan oleh OJK berkaitan dengan pengelolaan Reksa Dana berbentuk Kontrak Investasi Kolektif.

Dalam hal Manajer Investasi bermaksud membeli Efek yang diperdagangkan di Bursa Efek luar negeri, pelaksanaan pembelian Efek tersebut baru dapat dilaksanakan setelah tercapainya kesepakatan mengenai tata cara pembelian, penjualan, penyimpanan, pencatatan dan hal-hal lain sehubungan dengan pembelian Efek tersebut antara Manajer Investasi dan Bank Kustodian.

5.4. MEKANISME PEMBERSIHAN KEKAYAAN SUCORINVEST SHARIA MONEY MARKET FUND DARI UNSUR-UNSUR YANG BERTENTANGAN DENGAN PRINSIP SYARIAH DI PASAR MODAL

5.4.1. Bilamana dalam portofolio SUCORINVEST SHARIA MONEY MARKET FUND terdapat Efek dan/atau instrumen pasar uang selain Efek yang tercantum dalam Daftar Efek Syariah dan Efek Yang Dapat Dibeli, yang bukan disebabkan oleh tindakan Manajer Investasi dan Bank Kustodian, maka mekanisme pembersihan kekayaan SUCORINVEST SHARIA MONEY MARKET FUND akan mengikuti ketentuan sebagaimana dimaksud dalam Pasal 57 POJK Tentang Reksa Dana Syariah.

5.4.2. Dalam hal karena tindakan Manajer Investasi dan Bank Kustodian, mengakibatkan dalam portofolio SUCORINVEST SHARIA MONEY MARKET FUND terdapat Efek dan/atau instrumen pasar uang selain Efek Yang Dapat Dibeli sesuai POJK Tentang Reksa Dana Syariah maka mekanisme pembersihan kekayaan SUCORINVEST SHARIA MONEY MARKET FUND akan mengikuti ketentuan sebagaimana dimaksud dalam Pasal 58 POJK Tentang Reksa Dana Syariah.

5.4.3. Dalam hal Manajer Investasi dan/atau Bank Kustodian tidak mematuhi larangan dan/atau tidak melaksanakan kewajiban yang telah ditetapkan OJK sebagaimana dimaksud dalam Pasal 58 POJK Tentang Reksa Dana Syariah, maka OJK berwenang untuk:
   (i) mengganti Manajer Investasi dan/atau Bank Kustodian; atau
   (ii) memerintahkan pembubaran SUCORINVEST SHARIA MONEY MARKET FUND.

5.4.4. Dalam hal Manajer Investasi dan Bank Kustodian tidak membubarkan Reksa Dana Syariah sebagaimana dimaksud pada ayat 5.4.3. butir (ii) di atas, OJK berwenang membubarkan SUCORINVEST SHARIA MONEY MARKET FUND.

5.5. KEBIJAKAN PEMBAGIAN HASIL INVESTASI

Setiap hasil investasi yang diperoleh SUCORINVEST SHARIA MONEY MARKET FUND dari dana yang diinvestasikan, jika ada, akan dibukukan ke dalam SUCORINVEST SHARIA MONEY MARKET FUND sehingga selanjutnya akan meningkatkan Nilai Aktiva Bersih SUCORINVEST SHARIA MONEY MARKET FUND.

Pemegang Unit Penyertaan yang ingin menikmati hasil investasi, dapat menjual kembali sebagian atau seluruh Unit Penyertaan yang dimilikinya.

Manajer Investasi harus melakukan pemisahan bagian pendapatan yang mengandung unsur nonhalal dari pendapatan yang diyakini halal sesuai dengan mekanisme pembersihan kekayaan SUCORINVEST SHARIA MONEY MARKET FUND sebagaimana dimaksud dalam Kontrak Investasi Kolektif SUCORINVEST SHARIA

MONEY MARKET FUND sehingga hasil investasi yang diterima Pemegang Unit Penyertaan SUCORINVEST SHARIA MONEY MARKET FUND bersih dari unsur nonhalal.

BAB VI
METODE PENGHITUNGAN NILAI PASAR WAJAR EFEK
DALAM PORTOFOLIO SUCORINVEST SHARIA MONEY MARKET FUND

Metode penghitungan nilai pasar wajar Efek dalam portofolio SUCORINVEST SHARIA MONEY MARKET FUND yang digunakan oleh Manajer Investasi adalah sesuai dengan Peraturan BAPEPAM dan LK No.IV.C.2 dan POJK Tentang Reksa Dana Berbentuk KIK, memuat antara lain ketentuan sebagai berikut :

1. Nilai Pasar Wajar dari Efek dalam portofolio Reksa Dana wajib dihitung dan disampaikan oleh Manajer Investasi kepada Bank Kustodian paling lambat pukul 17.00 WIB (tujuh belas Waktu Indonesia Barat) setiap Hari Bursa, dengan ketentuan sebagai berikut :

   a. Penghitungan Nilai Pasar Wajar dari Efek yang aktif diperdagangkan di Bursa Efek menggunakan informasi harga perdagangan terakhir atas Efek tersebut di Bursa Efek;
   b. Penghitungan Nilai Pasar Wajar dari :
      1) Efek yang diperdagangkan di luar Bursa Efek (*over the counter*);
      2) Efek yang tidak aktif diperdagangkan di Bursa Efek;
      3) Efek yang diperdagangkan dalam denominasi mata uang asing;
      4) Instrumen Pasar Uang dalam negeri, sebagaimana dimaksud dalam POJK Tentang Reksa Dana Berbentuk KIK;
      5) Efek lain yang transaksinya wajib dilaporkan kepada Penerima Laporan Transaksi Efek sebagaimana dimaksud dalam Peraturan OJK Nomor 22/POJK.04/2017 tanggal 21 Juni 2017 tentang Pelaporan Transaksi Efek;
      6) Efek lain yang berdasarkan Keputusan OJK dapat menjadi Portofolio Efek Reksa Dana; dan/atau
      7) Efek dari perusahaan yang dinyatakan pailit atau kemungkinan besar akan pailit, atau gagal membayar pokok utang atau bagi hasil dari Efek tersebut,

      menggunakan harga pasar wajar yang ditetapkan oleh Lembaga Penilai Harga Efek (LPHE) sebagai harga acuan bagi Manajer Investasi.
   c. Dalam hal harga perdagangan terakhir Efek di Bursa Efek tidak mencerminkan Nilai Pasar Wajar pada saat itu, penghitungan Nilai Pasar Wajar dari Efek tersebut menggunakan harga pasar wajar yang ditetapkan oleh LPHE sebagai harga acuan bagi Manajer Investasi.
   d. Dalam hal LPHE tidak mengeluarkan harga pasar wajar terhadap Efek sebagaimana dimaksud dalam angka 2 huruf b butir 1) sampai dengan butir 6), dan angka 2 huruf c dari Peraturan BAPEPAM dan LK No. IV.C.2 ini, Manajer Investasi wajib menentukan Nilai Pasar Wajar dari Efek dengan itikad baik dan penuh tanggung jawab berdasarkan metode yang menggunakan asas konservatif dan diterapkan secara konsisten, dengan mempertimbangkan antara lain :
      1) harga perdagangan sebelumnya;
      2) harga perbandingan Efek sejenis; dan/atau
      3) kondisi fundamental dari penerbit Efek.
   e. Dalam hal LPHE tidak mengeluarkan harga pasar wajar terhadap Efek dari perusahaan yang dinyatakan pailit atau kemungkinan besar akan pailit, atau gagal membayar pokok utang atau bagi hasil dari Efek tersebut, sebagaimana dimaksud pada angka 2 huruf b butir 7 dari Peraturan BAPEPAM dan LK No. IV.C.2 ini, Manajer Investasi wajib menghitung Nilai Pasar Wajar dari Efek dengan itikad baik dan penuh tanggung jawab berdasarkan metode yang menggunakan asas konservatif dan diterapkan secara konsisten dengan mempertimbangkan:
      1) harga perdagangan terakhir Efek tersebut;
      2) kecenderungan harga Efek tersebut;
      3) tingkat bagi hasil umum sejak perdagangan terakhir (jika berupa Efek Bersifat Utang);
      4) informasi material yang diumumkan mengenai Efek tersebut sejak perdagangan terakhir;
      5) perkiraan rasio pendapatan harga (*price earning ratio*), dibandingkan dengan rasio pendapatan harga untuk Efek sejenis (jika berupa saham);
      6) tingkat bagi hasil pasar dari Efek sejenis pada saat tahun berjalan dengan peringkat kredit sejenis (jika berupa Efek Bersifat Utang); dan
      7) harga pasar terakhir dari Efek yang mendasari (jika berupa derivatif atas Efek).
   f. Dalam hal Manajer Investasi menganggap bahwa harga pasar wajar yang ditetapkan LPHE tidak mencerminkan Nilai Pasar Wajar dari Efek dalam portofolio Reksa Dana yang wajib dibubarkan karena:
      1) diperintahkan oleh OJK sesuai peraturan perundang-undangan di bidang Pasar Modal; dan/atau
      2) total Nilai Aktiva Bersih kurang dari Rp 10.000.000.000,00 (sepuluh miliar rupiah) selama 120 (seratus dua puluh) Hari Bursa secara berturut-turut,

      Manajer Investasi dapat menghitung sendiri Nilai Pasar Wajar dari Efek tersebut dengan itikad baik dan penuh tanggung jawab berdasarkan metode yang menggunakan asas konservatif dan diterapkan secara konsisten.

g. Nilai Pasar Wajar dari Efek dalam portofolio Reksa Dana yang diperdagangkan dalam denominasi mata uang yang berbeda dengan denominasi mata uang Reksa Dana tersebut, wajib dihitung dengan menggunakan kurs tengah Bank Indonesia.

2. Penghitungan Nilai Aktiva Bersih Reksa Dana, wajib menggunakan Nilai Pasar Wajar dari Efek yang ditentukan oleh Manajer Investasi.

3. Nilai Aktiva Bersih per saham atau Unit Penyertaan dihitung berdasarkan Nilai Aktiva Bersih pada akhir Hari Bursa yang bersangkutan, setelah penyelesaian pembukuan Reksa Dana dilaksanakan, tetapi tanpa memperhitungkan peningkatan atau penurunan kekayaan Reksa Dana karena permohonan pembelian dan/atau pelunasan yang diterima oleh Bank Kustodian pada hari yang sama.

   LPHE (Lembaga Penilaian Harga Efek) adalah Pihak yang telah memperoleh izin usaha dari OJK untuk melakukan penilaian harga Efek dalam rangka menetapkan harga pasar wajar, sebagaimana dimaksud dalam Peraturan Nomor V.C.3 yang merupakan Lampiran Keputusan Ketua BAPEPAM dan LK Nomor Kep-183/BL/2009 tanggal 30 Juni 2009 tentang Lembaga Penilaian Harga Efek.

Manajer Investasi dan Bank Kustodian akan memenuhi ketentuan dalam Peraturan BAPEPAM dan LK Nomor IV.C.2 tersebut di atas, dengan tetap memperhatikan peraturan, kebijakan dan persetujuan OJK yang mungkin dikeluarkan atau diperoleh kemudian setelah dibuatnya Prospektus ini.

BAB VII
PERPAJAKAN

Berdasarkan Peraturan Perpajakan yang berlaku, penerapan Pajak Penghasilan (PPh) atas pendapatan Reksadana yang berbentuk Kontrak Investasi Kolektif, adalah sebagai berikut:

Uraian	Perlakuan PPh	DASAR HUKUM
a. Pembagian Uang Tunai (*dividen*)	PPh Tarif Umum	Pasal 4 (1) huruf g UU PPh
b. Bunga Obligasi	PPh Final*	Pasal 4 (2) dan Pasal 17 (7) UU PPh dan Pasal I angka 1 dan 2 PP No. 55 Tahun 2019
c. *Capital Gain* / Diskonto Obligasi	PPh Final*	Pasal 4 (2) dan Pasal 17 (7) UU PPh dan Pasal I angka 1 dan 2 PP No. 55 Tahun 2019
d. Bunga Deposito dan Diskonto Sertifikat Bank Indonesia	PPh Final	Pasal 4 (2) huruf a UU PPh, Pasal 2 PP Nomor 131 tahun 2000 dan Pasal 3 Keputusan Menteri Keuangan R.I. Nomor 51/KMK.04/2001
e. *Capital Gain* Saham di Bursa	PPh Final	Pasal 4 (2) huruf c UU PPh, PP Nomor 41 Tahun 1994 jo. Pasal 1 PP Nomor 14 Tahun 1997
f. *Commercial Paper* dan Surat Utang lainnya	PPh Tarif Umum	Pasal 4 (1) (2) UU PPh.

* *Sesuai dengan Peraturan Pemerintah R.I. No. 55 Tahun 2019 ("PP No. 55 Tahun 2019"), besarnya Pajak Penghasilan (PPh) atas bunga dan/atau diskonto dari Obligasi yang diterima dan/atau diperoleh Wajib Pajak reksa dana dan Wajib Pajak dana investasi infrastruktur berbentuk kontrak investasi kolektif, dana investasi real estat berbentuk kontrak investasi kolektif, dan efek beragun aset berbentuk kontrak investasi kolektif yang terdaftar atau tercatat pada Otoritas Jasa Keuangan sebesar:*

(i) 5% (lima persen) sampai dengan tahun 2020; dan

(ii) 10% (sepuluh persen) untuk tahun 2021 dan seterusnya.

Informasi perpajakan tersebut di atas dibuat oleh Manajer Investasi berdasarkan pengetahuan dan pengertian dari Manajer Investasi atas peraturan perpajakan yang ada sampai dengan Prospektus ini dibuat. Apabila di kemudian hari terdapat perubahan atau perbedaan interpretasi atas peraturan perpajakan yang berlaku, maka Manajer Investasi akan menyesuaikan informasi perpajakan di atas.

Bagi warga asing disarankan untuk berkonsultasi dengan penasihat perpajakan mengenai perlakuan pajak investasi sebelum membeli Unit Penyertaan SUCORINVEST SHARIA MONEY MARKET FUND.

Sesuai peraturan perundang-undangan di bidang perpajakan yang berlaku pada saat Prospektus ini dibuat, bagian laba termasuk pelunasan kembali (*redemption*) Unit Penyertaan yang diterima Pemegang Unit Penyertaan dikecualikan sebagai objek Pajak Penghasilan (PPh).

Dalam hal terdapat pajak yang harus dibayar oleh calon Pemegang Unit Penyertaan sesuai peraturan perundang-undangan di bidang perpajakan yang berlaku, pemberitahuan kepada calon Pemegang Unit Penyertaan tentang pajak yang harus dibayar tersebut akan dilakukan dengan mengirimkan surat tercatat kepada calon Pemegang Unit Penyertaan segera setelah Manajer Investasi mengetahui adanya pajak tersebut yang harus dibayar oleh calon Pemegang Unit Penyertaan.

Kewajiban mengenai pajak yang harus dibayar oleh Pemegang Unit Penyertaan merupakan kewajiban pribadi dari Pemegang Unit Penyertaan.

BAB VIII
MANFAAT INVESTASI DAN FAKTOR RISIKO UTAMA

Pemegang Unit Penyertaan SUCORINVEST SHARIA MONEY MARKET FUND dapat memperoleh manfaat investasi sebagai berikut:

a Kemudahan Pencairan Investasi (Likuid)
SUCORINVEST SHARIA MONEY MARKET FUND adalah Reksa Dana Terbuka sehingga memungkinkan Pemegang Unit Penyertaan dapat menjual kembali Unit Penyertaan kepada Manajer Investasi setiap saat bila dikehendaki.

b Pengelolaan Dana Secara Profesional
Seluruh kekayaan SUCORINVEST SHARIA MONEY MARKET FUND dikelola dan dipantau secara terus menerus oleh Manajer Investasi yang berpengalaman dan kompeten.Dengan berinvestasi pada SUCORINVEST SHARIA MONEY MARKET FUND, Pemegang Unit Penyertaan akan menikmati pengelolaan portofolio secara profesional.

c Diversifikasi
i. Yang dimaksud diversifikasi adalah penyebaran investasi pada berbagai instrumen investasi maupun sektor industri dengan tujuan mengurangi risiko investasi. Jika dana investasi terbatas maka akan sulit untuk melakukan diversifikasi, sehingga risiko investasi menjadi besar.
ii. SUCORINVEST SHARIA MONEY MARKET FUND memungkinkan Pemegang Unit Penyertaan memiliki suatu portofolio yang terdiversifikasi secara optimal sehingga mampu memberikan hasil investasi yang optimal dengan tingkat risiko yang relatif lebih rendah.

d Kenyamanan Administrasi dan Transparansi
Pemegang Unit Penyertaansecara berkala akan menerima laporan-laporan dari Manajer Investasi mengenai posisi akunnya dan posisi SUCORINVEST SHARIA MONEY MARKET FUND secara keseluruhan setiap 1 (satu) bulan sekali. Pemegang Unit Penyertaan dapat mengetahui portofolio investasi dan juga biaya-biaya yang dibebankan kepada SUCORINVEST SHARIA MONEY MARKET FUND secara teratur melalui Prospektus yang diperbaharui setiap tahun.

e Potensi Pertumbuhan Nilai Investasi
Dengan terkumpulnya dana dari banyak Pemegang Unit Penyertaan, maka SUCORINVEST SHARIA MONEY MARKET FUND mempunyai posisi yang kuat dalam memperoleh tingkat suku bunga yang lebih tinggi serta biaya investasi yang lebih murah, serta akses kepada instrumen investasi yang optimal jika dibandingkan dengan melakukan investasi secara langsung oleh individu-individu atau institusi.

Sedangkan risiko investasi dalam SUCORINVEST SHARIA MONEY MARKET FUND dapat disebabkan oleh beberapa faktor antara lain:

a. Risiko Perubahan Kondisi Ekonomi dan Politik

SUCORINVEST SHARIA MONEY MARKET FUND menginvestasikan dananya dengan pola diversifikasi antara lain pada Efek bersifat ekuitas, dan instrumen pasar uang. Oleh karena Efek tersebut dikeluarkan oleh perusahaan-perusahaan Indonesia, investasi pada Efek tersebut dapat terpengaruh oleh situasi ekonomi dan politik Indonesia.

b. Risiko Berkurangnya Nilai Unit Penyertaan

SUCORINVEST SHARIA MONEY MARKET FUND berisiko mengalami fluktuasi NAB. Tidak ada jaminan bahwa NAB Unit Penyertaan akan selalu meningkat. Hal-hal yang dapat mempengaruhi NAB antara lain adalah perubahan situasi pasar, ekonomi dan politik serta wanprestasi dari Emiten.

c. Risiko Pembubaran dan Likuidasi

Dalam hal (i) diperintahkan oleh OJK; dan (ii) Nilai Aktiva Bersih SUCORINVEST SHARIA MONEY MARKET FUND menjadi kurang dari Rp 10.000.000.000,- (sepuluh miliar Rupiah) selama 120 (seratus dua puluh) Hari Bursa berturut-turut, maka sesuai dengan ketentuan POJK Tentang Reksa Dana Berbentuk Kontrak Investasi Kolektif Pasal 45 butir c dan d serta pasal 29.1 butir (ii) dan (iii) dari Kontrak Investasi Kolektif SUCORINVEST SHARIA MONEY MARKET FUND, Manajer Investasi akan melakukan pembubaran dan likuidasi, sehingga hal ini akan mempengaruhi hasil investasi SUCORINVEST SHARIA MONEY MARKET FUND.

d. Risiko Likuiditas Bagi Reksa Dana Terbuka

Penjualan kembali Unit Penyertaan tergantung pada likuiditas jenis instrumen investasi. Karena likuiditas instrumen investasi di Indonesia cukup bervariasi maka masing-masing Reksa Dana yang dikelola oleh PT Sucorinvest Asset Management memiliki tingkat likuiditas yang berbeda sesuai dengan aset-aset yang dimilikinya. Likuiditas yang berbeda tersebut membatasi keleluasaan Manajer Investasi untuk melakukan likuidasi dalam mengantisipasi penjualan kembali *(redemption)*. Penjualan kembali yang dilakukan pemodal juga membatasi Manajer Investasi dalam memanfaatkan secara optimal kesempatan investasi dari dana yang tersedia.

e. Risiko Nilai Tukar Mata Uang Asing

Dalam hal SUCORINVEST SHARIA MONEY MARKET FUND berinvestasi pada Efek dalam denominasi selain Rupiah, perubahan nilai tukar mata uang selain Rupiah terhadap mata uang Rupiah yang merupakan denominasi mata uang dari SUCORINVEST SHARIA MONEY MARKET FUND dapat berpengaruh terhadap Nilai Aktiva Bersih (NAB) dari SUCORINVEST SHARIA MONEY MARKET FUND. Dengan demikian, calon nasabah harus menyadari bahwa nilai Unit Penyertaan bisa turun dan juga naik dikarenakan alasan ini.

BAB IX
ALOKASI BIAYA DAN IMBALAN JASA

Dalam pengelolaan SUCORINVEST SHARIA MONEY MARKET FUND terdapat biaya-biaya yang harus dikeluarkan oleh SUCORINVEST SHARIA MONEY MARKET FUND, Manajer Investasi maupun Pemegang Unit Penyertaan. Perincian biaya-biaya dan alokasinya adalah sebagai berikut :

9.1. BIAYA YANG MENJADI BEBAN SUCORINVEST SHARIA MONEY MARKET FUND

a. Imbalan jasa Manajer Investasi maksimum sebesar 1,5% (satu koma lima persen) per tahun yang diperhitungkan secara harian dari Nilai Aktiva Bersih SUCORINVEST SHARIA MONEY MARKET FUND berdasarkan 365 (tiga ratus enam puluh lima) Hari Kalender per tahun atau 366 (tiga ratus enam puluh enam) hari per tahun untuk tahun kabisat dan dibayarkan setiap bulan;
b. Imbalan jasa Bank Kustodian maksimum sebesar 0,50% (nol koma lima nol persen) per tahun yang diperhitungkan secara harian dari Nilai Aktiva Bersih SUCORINVEST SHARIA MONEY MARKET FUND berdasarkan 365 (tiga ratus enam puluh lima) Hari Kalender per tahun atau 366 (tiga ratus enam puluh enam) hari per tahun untuk tahun kabisat dan dibayarkan setiap bulan;
c. Biaya transaksi Efek dan registrasi Efek;
d. Biaya pencetakan dan distribusi pembaharuan Prospektus setiap 1 (satu) tahun sekali, termasuk laporan keuangan tahunan yang disertai dengan Laporan Akuntan yang terdaftar di Otoritas Jasa Keuangan dengan pendapat yang lazim, kepada Pemegang Unit Penyertaan setelah SUCORINVEST SHARIA MONEY MARKET FUND mendapat pernyataan yang Efektif dari Otoritas Jasa Keuangan;
e. Biaya pemasangan berita/pemberitahuan di surat kabar mengenai rencana perubahan Kontrak Investasi Kolektif dan/atau Prospektus (jika ada) dan perubahan Kontrak Investasi Kolektif setelah SUCORINVEST SHARIA MONEY MARKET FUND dinyatakan Efektif oleh Otoritas Jasa Keuangan;
f. Biaya-Biaya atas jasa auditor yang memeriksa Laporan Keuangan tahunan SUCORINVEST SHARIA MONEY MARKET FUND;
g. Biaya asuransi (jika ada);
h. biaya dan pengeluaran berkenaan dengan penggunaan sistem pengelolaan investasi terpadu sebagaimana ditetapkan oleh penyedia sistem pengelolaan investasi terpadu dari waktu ke waktu (jika ada); dan
i. Pengeluaran pajak yang berkenaan dengan pembayaran imbalan jasa (jika ada).

Manajer Investasi tidak melakukan pemotongan zakat atas kekayaan SUCORINVEST SHARIA MONEY MARKET FUND yang dibebankan kepada SUCORINVEST SHARIA MONEY MARKET FUND.

9.2. BIAYA YANG MENJADI BEBAN MANAJER INVESTASI

a. Biaya persiapan pembentukan SUCORINVEST SHARIA MONEY MARKET FUND yaitu biaya pembuatan Kontrak Investasi Kolektif, pencetakan dan prospektus Prospektus Awal, dan penerbitan dokumen-dokumen yang diperlukan termasuk Imbalan Jasa Akuntan, Konsultan Hukum, Notaris dan Dewan Pengawas Syariah;
b. Biaya administrasi pengelolaan portofolio SUCORINVEST SHARIA MONEY MARKET FUND yaitu biaya telepon, faksimili, fotokopi dan transportasi;
c. Biaya pemasaran termasuk biaya pencetakan brosur, biaya promosi dan iklan dari SUCORINVEST SHARIA MONEY MARKET FUND;
d. Biaya pencetakan dan distribusi Formulir Pembukaan Rekening SUCORINVEST SHARIA MONEY MARKET FUND, Formulir Calon Pemegang Unit Penyertaan, Formulir Pemesanan Pembelian Unit Penyertaan (jika ada), Formulir Penjualan Kembali Unit Penyertaan (jika ada) dan Formulir Pengalihan Investasi (jika ada);
e. imbalan jasa Dewan Pengawas Syariah (jika ada) setelah SUCORINVEST SHARIA MONEY MARKET FUND dinyatakan efektif oleh OJK;
f. Imbalan jasa Konsultan Hukum, Akuntan, Notaris dan beban lainnya kepada pihak ketiga (jika ada) berkenaan dengan pembubaran dan likuidasi SUCORINVEST SHARIA MONEY MARKET FUND serta harta kekayaannya.

9.3. BIAYA YANG MENJADI BEBAN PEMEGANG UNIT PENYERTAAN

a. Sesuai dengan mekanisme pengalihan investasi (*switching*) yang merupakan penjualan kembali (*redemption*) Unit Penyertaan SUCORINVEST SHARIA MONEY MARKET FUND dan pembelian (*subscription*) Unit Penyertaan Reksa Dana lain, maka pada saat Pemegang Unit Penyertaan

melakukan pengalihan investasi (*switching*) atas sebagian atau seluruh Unit Penyertaan yang dimilikinya dalam SUCORINVEST SHARIA MONEY MARKET FUND ke Reksa Dana lainnya yang dikelola oleh Manajer Investasi, Pemegang Unit Penyertaan akan dikenakan biaya pengalihan investasi (*switching fee)* yang akan dikurangkan dari nilai investasi yang dialihkan ke Reksa Dana lain yang dituju. Besarnya biaya pengalihan investasi ditetapkan maksimum sebesar biaya pembelian Unit Penyertaan (*subscription fee*) yang berlaku pada masing-masing Reksa Dana lainnya yang dituju tersebut. Pemegang Unit Penyertaan tidak akan dikenakan lagi biaya pembelian Unit Penyertaan (*subscription fee*) pada Reksa Dana lainnya yang dituju tersebut, sehingga tidak ada pengenaan biaya berganda.
Dalam hal Manajer Investasi tidak dapat mengenakan biaya pengalihan investasi (*switching fee*) dari nilai investasi SUCORINVEST SHARIA MONEY MARKET FUND yang dijual kembali, maka Manajer Investasi dapat mengenakan biaya pengalihan investasi (*switching fee*) ini pada saat pembelian Unit Penyertaan Reksa Dana lain yang dituju tersebut;

b. Biaya pemindahbukuan/ transfer sehubungan dengan pembayaran penjualan dan pembelian kembali Unit Penyertaan, pengembalian sisa uang pembelian Unit Penyertaan yang ditolak, dan pembayaran hasil penjualan kembali Unit Penyertaan ke rekening Pemegang Unit Penyertaan (jika ada); dan
c. Biaya penerbitan dan distribusi Laporan Bulanan dan Surat Konfirmasi Transaksi Unit Penyertaan yang timbul setelah SUCORINVEST SHARIA MONEY MARKET FUND dinyatakan Efektif oleh OJK, dalam hal Pemegang Unit Penyertaan meminta penyampaian Laporan Bulanan dan Surat Konfirmasi Transaksi Unit Penyertaan secara tercetak;
d. Pajak-pajak yang berkenaan dengan Pemegang Unit Penyertaan dan biaya-biaya di atas (jika ada).

Pemegang Unit Penyertaan SUCORINVEST SHARIA MONEY MARKET FUND tidak dikenakan biaya pembelian Unit Penyertaan (*Subscription Fee*) dan biaya penjualan kembali Unit Penyertaan (*Redemption Fee*).

9.4. Biaya Konsultan Hukum, Biaya Notaris, Biaya Akuntan dan/atau biaya pihak lain serta biaya lainnya yang menjadi beban Manajer Investasi, Bank Kustodian dan/atau SUCORINVEST SHARIA MONEY MARKET FUND sesuai dengan Pihak yang memperoleh manfaat atau yang melakukan kesalahan sehingga diperlukan jasa dari profesi/pihak dimaksud.

9.5. ALOKASI BIAYA

JENIS BIAYA	BESAR BIAYA	KETERANGAN
Dibebankan kepada SUCORINVEST SHARIA MONEY MARKET FUND :		
a. Imbalan Jasa Manajer Investasi	Maks. 1,5%	Per tahun dihitung secara harian dari Nilai Aktiva Bersih SUCORINVEST SHARIA MONEY MARKET FUND berdasarkan 365 (tiga ratus enam puluh lima) Hari Kalender per tahun atau 366 (tiga ratus enam puluh enam) hari per tahun untuk tahun kabisat dan dibayarkan setiap bulan.
b. Imbalan jasa Bank Kustodian	Maks. 0,50%	
Dibebankan kepada Pemegang Unit Penyertaan:		
a. Biaya Pembelian Unit Penyertaan	Tidak ada	
b. Biaya Penjualan Kembali Unit Penyertaan	Tidak ada	
c. Biaya pengalihan investasi	Maksimum sebesar biaya pembelian Unit Penyertaan (*subscription fee*) yang	Dihitung dari nilai investasi yang dialihkan ke Reksa Dana lain yang dituju*.

	berlaku pada reksa dana yang dituju.	
d. Semua Biaya Bank	Jika ada	
e. Biaya penerbitan dan distribusi Laporan Bulanan dan Surat Konfirmasi Transaksi (jika diminta secara tercetak)	Jika ada	
f. Pajak-pajak yang berkenaan dengan Pemegang Unit Penyertaan	Jika ada	

Biaya–biaya di atas belum termasuk pengenaan pajak sesuai peraturan perundang-undangan yang berlaku di bidang perpajakan.

*) Pemegang Unit Penyertaan tidak akan dikenakan lagi biaya pembelian unit penyertaan (*subscription fee*) pada Reksa Dana lainnya yang dituju tersebut, sehingga tidak ada pengenaan biaya berganda.

BAB X
HAK-HAK PEMEGANG UNIT PENYERTAAN

Dengan tunduk pada syarat-syarat sesuai tertulis dalam Kontrak Investasi Kolektif SUCORINVEST SHARIA MONEY MARKET FUND, setiap Pemegang Unit Penyertaan SUCORINVEST SHARIA MONEY MARKET FUND mempunyai hak-hak sebagai berikut :

1. **Memperoleh Bukti Kepemilikan Unit Penyertaan SUCORINVEST SHARIA MONEY MARKET FUND Yaitu Surat Konfirmasi Transaksi Unit Penyertaan;**

   Surat Konfirmasi Transaksi Unit Penyertaan akan disediakan oleh Bank Kustodian bagi Pemegang Unit Penyertaan melalui fasilitas yang disediakan oleh penyedia jasa Sistem Pengelolaan Investasi Terpadu (S-INVEST) paling lambat 7 (tujuh) Hari Bursa setelah:

   (i) Aplikasi pembelian Unit Penyertaan SUCORINVEST SHARIA MONEY MARKET FUND dari Pemegang Unit Penyertaan telah lengkap dan diterima dengan baik oleh Manajer Investasi atau Agen Penjual Efek Reksa Dana yang ditunjuk oleh Manajer Investasi (jika ada) dan pembayaran untuk pembelian tersebut diterima dengan baik oleh Bank Kustodian (*in complete application and in good fund*) dan Unit Penyertaan diterbitkan oleh Bank Kustodian;

   (ii) Aplikasi penjualan kembali Unit Penyertaan SUCORINVEST SHARIA MONEY MARKET FUND dari Pemegang Unit Penyertaan telah lengkap dan diterima dengan baik (*in complete application*) oleh Manajer Investasi atau Agen Penjual Efek Reksa Dana yang ditunjuk oleh Manajer Investasi (jika ada) sesuai ketentuan pemrosesan penjualan kembali Unit Penyertaan yang ditetapkan dalam Prospektus ini; dan

   (iii) Aplikasi pengalihan investasi dalam SUCORINVEST SHARIA MONEY MARKET FUND dari Pemegang Unit Penyertaan telah lengkap dan diterima dengan baik (*in complete application*) oleh Manajer Investasi atau Agen Penjual Efek Reksa Dana yang ditunjuk oleh Manajer Investasi (jika ada) sesuai ketentuan pemrosesan pengalihan investasi yang ditetapkan dalam Prospektus ini.

   Surat Konfirmasi Transaksi Unit Penyertaan akan menyatakan antara lain jumlah Unit Penyertaan yang dibeli dan dijual kembali serta dialihkan, dan dimiliki serta Nilai Aktiva Bersih setiap Unit Penyertaan pada saat Unit Penyertaan tersebut dibeli dan dijual kembali serta dialihkan.

2. **Memperoleh Pembagian Hasil Investasi Sesuai Kebijakan Pembagian Hasil Investasi**

   Pemegang Unit Penyertaan mempunyai hak untuk mendapatkan pembagian hasil investasi sesuai dengan Kebijakan Pembagian Hasil Investasi sebagaimana dimaksud dalam Bab V Prospektus ini.

3. **Menjual Kembali Sebagian Atau Seluruh Unit Penyertaan SUCORINVEST SHARIA MONEY MARKET FUND**

   Pemegang Unit Penyertaan mempunyai hak untuk menjual kembali sebagian atau seluruh Unit Penyertaan SUCORINVEST SHARIA MONEY MARKET FUND yang dimilikinya kepada Manajer Investasi setiap Hari Bursa sesuai dengan syarat dan ketentuan dalam Bab XIV Prospektus.

4. **Mengalihkan Sebagian Atau Seluruh Investasi Dalam SUCORINVEST SHARIA MONEY MARKET FUND**

   Pemegang Unit Penyertaan mempunyai hak untuk mengalihkan sebagian atau seluruh investasinya dalam SUCORINVEST SHARIA MONEY MARKET FUND ke Reksa Dana lainnya yang memiliki fasilitas pengalihan investasi yang dikelola oleh Manajer Investasi seusai dengan syarat dan ketentuan dalam Bab XV Prospektus.

5. **Memperoleh Informasi Mengenai Nilai Aktiva Bersih Harian Setiap Unit Penyertaan Dan Kinerja SUCORINVEST SHARIA MONEY MARKET FUND**

   Setiap Pemegang Unit Penyertaan mempunyai hak untuk mendapatkan informasi Nilai Aktiva Bersih harian setiap Unit Penyertaan dan Kinerja 30 (tiga puluh) hari serta 1 (satu) tahun terakhir dari SUCORINVEST SHARIA MONEY MARKET FUND yang dipublikasikan di harian tertentu.

6. **Memperoleh Laporan Keuangan Tahunan**

Setiap Pemegang Unit Penyertaan berhak memperoleh laporan keuangan tahunan yang akan dimuat dalam pembaharuan Prospektus.

7. **Memperoleh Laporan Bulanan**

Setiap Pemegang Unit Penyertaan berhak memperoleh Laporan Bulanan yang akan disediakan oleh Bank Kustodian dan dalam hal diminta oleh Pemegang Unit Penyertaan, akan dicetak dan dikirimkan ke alamat tinggal/alamat kantor/alamat email Pemegang Unit Penyertaan.

8. **Memperoleh Bagian Atas Hasil Likuidasi Secara Proporsional Dengan Kepemilikan Unit Penyertaan Dalam Hal SUCORINVEST SHARIA MONEY MARKET FUND Dibubarkan Dan Dilikuidasi**

Dalam hal SUCORINVEST SHARIA MONEY MARKET FUND dibubarkan dan dilikuidasi maka hasil likuidasi harus dibagi secara proporsional menurut komposisi jumlah Unit Penyertaan yang dimiliki oleh masing-masing Pemegang Unit Penyertaan.

BAB XI
PEMBUBARAN DAN LIKUIDASI

11.1. HAL-HAL YANG MENYEBABKAN SUCORINVEST SHARIA MONEY MARKET FUND WAJIB DIBUBARKAN

SUCORINVEST SHARIA MONEY MARKET FUND wajib dibubarkan, apabila terjadi salah satu dari hal-hal sebagai berikut:

a. jika dalam jangka waktu 90 (sembilan puluh) Hari Bursa, SUCORINVEST SHARIA MONEY MARKET FUND yang Pernyataan Pendaftarannya telah menjadi Efektif memiliki dana kelolaan kurang dari Rp 10.000.000.000,00 (sepuluh miliar Rupiah);
b. diperintahkan oleh Otoritas Jasa Keuangan sesuai dengan peraturan perundang-undangan di bidang Pasar Modal;
c. total Nilai Aktiva Bersih SUCORINVEST SHARIA MONEY MARKET FUND kurang dari Rp 10.000.000.000,- (sepuluh miliar Rupiah) selama 120 (seratus dua puluh) Hari Bursa berturut-turut; dan/atau
d. Manajer Investasi dan Bank Kustodian telah sepakat untuk membubarkan SUCORINVEST SHARIA MONEY MARKET FUND.

11.2. PROSES PEMBUBARAN DAN LIKUIDASI SUCORINVEST SHARIA MONEY MARKET FUND

Dalam hal SUCORINVEST SHARIA MONEY MARKET FUND wajib dibubarkan karena kondisi sebagaimana dimaksud dalam butir 11.1 huruf a di atas, maka Manajer Investasi wajib:

i) menyampaikan laporan kondisi tersebut kepada OJK dan mengumumkan rencana pembubaran SUCORINVEST SHARIA MONEY MARKET FUND kepada para Pemegang Unit Penyertaan paling sedikit dalam 1 (satu) surat kabar harian berbahasa Indonesia yang berperedaran nasional, paling lambat 2 (dua) Hari Bursa sejak berakhirnya jangka waktu sebagaimana dimaksud pada butir 11.1 huruf a di atas;
ii) menginstruksikan paling lambat 2 (dua) Hari Bursa sejak berakhirnya jangka waktu sebagaimana dimaksud pada butir 11.1 huruf a di atas kepada Bank Kustodian untuk membayarkan dana hasil likuidasi yang menjadi hak Pemegang Unit Penyertaan dengan ketentuan bahwa perhitungannya dilakukan secara proporsional dari Nilai Aktiva Bersih pada saat pembubaran namun tidak boleh lebih kecil dari Nilai Aktiva Bersih awal (harga par) dan dana tersebut diterima Pemegang Unit Penyertaan paling lambat 7 (tujuh) Hari Bursa sejak berakhirnya jangka waktu sebagaimana dimaksud pada butir 11.1 huruf a di atas; dan
iii) membubarkan SUCORINVEST SHARIA MONEY MARKET FUND dalam jangka waktu paling lambat 10 (sepuluh) Hari Bursa sejak berakhirnya jangka waktu sebagaimana dimaksud pada butir 11.1 huruf a di atas, dan menyampaikan laporan hasil pembubaran SUCORINVEST SHARIA MONEY MARKET FUND kepada OJK paling lambat 10 (sepuluh) Hari Bursa sejak SUCORINVEST SHARIA MONEY MARKET FUND dibubarkan, disertai dengan:
    1. akta pembubaran SUCORINVEST SHARIA MONEY MARKET FUND dari Notaris yang terdaftar di OJK; dan
    2. laporan keuangan pembubaran SUCORINVEST SHARIA MONEY MARKET FUND yang di audit oleh Akuntan yang terdaftar di OJK, jika SUCORINVEST SHARIA MONEY MARKET FUND telah memiliki dana kelolaan.

Dalam hal SUCORINVEST SHARIA MONEY MARKET FUND wajib dibubarkan karena kondisi sebagaimana dimaksud dalam butir 11.1 huruf b di atas, maka Manajer Investasi wajib:

i) mengumumkan rencana pembubaran SUCORINVEST SHARIA MONEY MARKET FUND paling sedikit dalam 1 (satu) surat kabar harian berbahasa Indonesia yang berperedaran nasional paling lambat 2 (dua) Hari Bursa sejak diperintahkan Otoritas Jasa Keuangan dan pada hari yang sama memberitahukan secara tertulis kepada Bank Kustodian untuk menghentikan perhitungan Nilai Aktiva Bersih SUCORINVEST SHARIA MONEY MARKET FUND ;

ii) menginstruksikan kepada Bank Kustodian paling lambat 2 (dua) Hari Bursa sejak diperintahkan Otoritas Jasa Keuangan, untuk membayarkan dana hasil likuidasi yang menjadi hak pemegang Unit Penyertaan dengan ketentuan bahwa perhitungannya dilakukan secara proporsional dari Nilai Aktiva Bersih pada saat pembubaran dan dana tersebut diterima pemegang Unit Penyertaan paling lambat 7 (tujuh) Hari Bursa sejak likuidasi selesai dilakukan; dan

iii) menyampaikan laporan pembubaran SUCORINVEST SHARIA MONEY MARKET FUND kepada Otoritas Jasa Keuangan paling lambat 60 (enam puluh) Hari Bursa sejak diperintahkan pembubaran SUCORINVEST SHARIA MONEY MARKET FUND oleh Otoritas Jasa Keuangan dengan dokumen sebagai berikut:

1. Pendapat dari Konsultan Hukum yang terdaftar di OJK;
2. Laporan Keuangan pembubaran SUCORINVEST SHARIA MONEY MARKET FUND yang di audit oleh Akuntan yang terdaftar di OJK;
3. Akta pembubaran SUCORINVEST SHARIA MONEY MARKET FUND dari Notaris yang terdaftar di OJK.

Dalam hal SUCORINVEST SHARIA MONEY MARKET FUND wajib dibubarkan karena kondisi sebagaimana dimaksud dalam butir 11.1 huruf c di atas, maka Manajer Investasi wajib:

i) menyampaikan laporan kondisi tersebut kepada OJK dengan dilengkapi kondisi keuangan terakhir SUCORINVEST SHARIA MONEY MARKET FUND dan mengumumkan kepada para Pemegang Unit Penyertaan rencana pembubaran SUCORINVEST SHARIA MONEY MARKET FUND paling sedikit dalam 1 (satu) surat kabar harian berbahasa Indonesia yang berperedaran nasional, dalam jangka waktu paling lambat 2 (dua) Hari Bursa sejak berakhirnya jangka waktu sebagaimana dimaksud pada butir 11.1 huruf c di atas serta pada hari yang sama memberitahukan secara tertulis kepada Bank Kustodian untuk menghentikan perhitungan Nilai Aktiva Bersih SUCORINVEST SHARIA MONEY MARKET FUND;

ii) menginstruksikan kepada Bank Kustodian paling lambat 2 (dua) Hari Bursa sejak berakhirnya jangka waktu sebagaimana dimaksud dalam butir 11.1 huruf c di atas, untuk membayarkan dana hasil likuidasi yang menjadi hak Pemegang Unit Penyertaan dengan ketentuan bahwa perhitungannya dilakukan secara proporsional dari Nilai Aktiva Bersih pada saat likuidasi selesai dilakukan dan dana tersebut diterima Pemegang Unit Penyertaan paling lambat 7 (tujuh) Hari Bursa sejak likuidasi selesai dilakukan; dan

iii) menyampaikan laporan pembubaran SUCORINVEST SHARIA MONEY MARKET FUND kepada Otoritas Jasa Keuangan paling lambat 60 (enam puluh) Hari Bursa sejak berakhirnya jangka waktu sebagaimana dimaksud dalam butir 11.1 huruf c di atas dengan dokumen sebagai berikut:
   1. pendapat dari Konsultan Hukum yang terdaftar di OJK;
   2. Laporan Keuangan pembubaran SUCORINVEST SHARIA MONEY MARKET FUND yang di audit oleh Akuntan yang terdaftar di OJK;
   3 Akta pembubaran SUCORINVEST SHARIA MONEY MARKET FUND dari Notaris yang terdaftar di OJK.

Dalam hal SUCORINVEST SHARIA MONEY MARKET FUND wajib dibubarkan karena kondisi sebagaimana dimaksud dalam butir 11.1 huruf d di atas, maka Manajer Investasi wajib:

i) menyampaikan rencana pembubaran SUCORINVEST SHARIA MONEY MARKET FUND kepada OJK dalam jangka waktu paling lambat 2 (dua) Hari Bursa sejak terjadinya kesepakatan pembubaran SUCORINVEST SHARIA MONEY MARKET FUND oleh Manajer Investasi dan Bank Kustodian dengan melampirkan:
   a) kesepakatan pembubaran dan likuidasi SUCORINVEST SHARIA MONEY MARKET FUND antara Manajer Investasi dan Bank Kustodian disertai alasan pembubaran; dan
   b) kondisi keuangan terakhir;

   dan pada hari yang sama mengumumkan rencana pembubaran SUCORINVEST SHARIA MONEY MARKET FUND kepada para Pemegang Unit Penyertaan paling kurang dalam 1 (satu) surat kabar harian berbahasa Indonesia yang berperedaran nasional serta memberitahukan secara tertulis kepada Bank Kustodian untuk menghentikan perhitungan Nilai Aktiva Bersih SUCORINVEST SHARIA MONEY MARKET FUND;

ii) menginstruksikan kepada Bank Kustodian paling lambat 2 (dua) Hari Bursa sejak terjadinya kesepakatan pembubaran Reksa Dana, untuk membayarkan dana hasil likuidasi yang menjadi hak Pemegang Unit Penyertaan dengan ketentuan bahwa perhitungannya dilakukan secara proporsional dari Nilai Aktiva Bersih pada saat likuidasi selesai dilakukan dan dana tersebut diterima Pemegang Unit Penyertaan paling lambat 7 (tujuh) Hari Bursa sejak likuidasi selesai dilakukan; dan

iii) menyampaikan laporan pembubaran SUCORINVEST SHARIA MONEY MARKET FUND kepada Otoritas Jasa Keuangan paling lambat 60 (enam puluh) Hari Bursa sejak disepakatinya pembubaran SUCORINVEST SHARIA MONEY MARKET FUND dengan dokumen sebagai berikut:
   1. pendapat dari Konsultan Hukum yang terdaftar di OJK;

2. laporan keuangan pembubaran SUCORINVEST SHARIA MONEY MARKET FUND yang di audit oleh Akuntan yang terdaftar di OJK;
3. akta pembubaran SUCORINVEST SHARIA MONEY MARKET FUND dari Notaris yang terdaftar di OJK.

11.3. Manajer Investasi wajib memastikan bahwa hasil dari likuidasi SUCORINVEST SHARIA MONEY MARKET FUND harus dibagi secara proporsional menurut komposisi jumlah Unit Penyertaan yang dimiliki oleh masing-masing Pemegang Unit Penyertaan.

11.4. Setelah dilakukannya pengumuman rencana pembubaran SUCORINVEST SHARIA MONEY MARKET FUND, maka Pemegang Unit Penyertaan tidak dapat melakukan penjualan kembali (pelunasan).

11.5. Manajer Investasi wajib melakukan penunjukkan auditor untuk melaksanakan audit likuidasi sebagai salah satu syarat untuk melengkapi laporan yang wajib diserahkan kepada OJK yaitu pendapat dari akuntan. Dimana pembagian hasil likuidasi (jika ada) dilakukan setelah selesainya pelaksanaan audit likuidasi yang ditandai dengan diterbitkannya laporan hasil audit likuidasi.

11.6. Pembagian Hasil Likuidasi

Dalam hal masih terdapat dana hasil likuidasi yang belum diambil oleh Pemegang Unit Penyertaan dan/atau terdapat dana yang tersisa setelah tanggal pembagian hasil likuidasi kepada Pemegang Unit Penyertaan yang ditetapkan oleh Manajer Investasi, maka :

a. Jika Bank Kustodian telah memberitahukan dana tersebut pemegang Unit Penyertaan sebanyak 3 (tiga) kali dalam tenggang waktu masing-masing 10 (sepuluh) Hari Bursa serta telah mengumumkannya dalam surat kabar harian berbahasa Indonesia yang berperadaran nasional, maka dana tersebut wajib disimpan dalam rekening giro di Bank Kustodian selaku Bank Umum, atas nama Bank Kustodian untuk kepentingan Pemegang Unit Penyertaan yang belum mengambil dana hasil likuidasi dan/atau untuk kepentingan Pemegang Unit Penyertaan yang tercatat pada tanggal pembubaran, dalam jangka waktu 3 (tiga) tahun;
b. Setiap biaya yang timbul atas penyimpanan dana tersebut akan dibebankan kepada rekening giro tersebut; dan
c. Apabila dalam jangka waktu 3 (tiga) tahun tidak diambil oleh Pemegang Unit Penyertaan, dana tersebut wajib diserahkan oleh Bank Kustodian kepada Pemerintah Indonesia untuk keperluan pengembangan industri Pasar Modal.

11.7. Dalam hal Manajer Investasi tidak lagi memiliki izin usaha atau Bank Kustodian tidak lagi memiliki surat persetujuan, OJK berwenang:

a. Menunjuk Manajer Investasi lain untuk melakukan pengelolaan atau Bank Kustodian lain untuk mengadministrasikan SUCORINVEST SHARIA MONEY MARKET FUND;
b. Menunjuk salah 1 (satu) pihak yang masih memiliki izin usaha atau surat persetujuan untuk melakukan pembubran SUCORINVEST SHARIA MONEY MARKET FUND, jika tidak terdapat Manajer Investasi atau Bank Kustodian pengganti.

Dalam hal pihak yang ditunjuk untuk melakukan pembubaran SUCORINVEST SHARIA MONEY MARKET FUND sebagaiman dimaksud pada butir 11.7 huruf b adalah Bank Kustodian, Bank Kustodian dapat menunjuk pihak lain untuk melakukan likuidasi SUCORINVEST SHARIA MONEY MARKET FUND dengan pemberitahuan kepada OJK.

Manajer Investasi atau Bank Kustodian yang ditunjuk untuk melakukan pembubaran SUCORINVEST SHARIA MONEY MARKET FUND sebagaimana dimaksud pada butir 11.7 huruf b wajib menyampaikan laporan penyelesaian pembubaran kepada OJK paling paling lambat 60 (enam puluh) Hari Bursa sejak ditunjuk untuk membubarkan SUCORINVEST SHARIA MONEY MARKET FUND yang disertai dengan :

a. pendapat dari Konsultan Hukum yang terdaftar di OJK,
b. laporan keuangan pembubaran SUCORINVEST SHARIA MONEY MARKET FUND yang diaudit oleh Akuntan yang terdaftar di OJK; dan
c. akta pembubaran SUCORINVEST SHARIA MONEY MARKET FUND dari Notaris yang terdaftar di OJK

11.8. Dalam hal SUCORINVEST SHARIA MONEY MARKET FUND dibubarkan dan dilikuidasi oleh Manajer Investasi, maka biaya pembubaran dan likuidasi SUCORINVEST SHARIA MONEY MARKET FUND termasuk biaya Konsultan Hukum, Akuntan dan Notaris serta biaya lain kepada pihak ketiga menjadi beban Manajer Investasi.

Dalam hal Bank Kustodian atau pihak lain yang ditunjuk oleh Bank Kustodian melakukan pembubaran dan likuidasi SUCORINVEST SHARIA MONEY MARKET FUND sebagaimana dimaksud dalam butir 12.7 di

atas, maka biaya pembubaran dan likuidasi, termasuk biaya Konsultan Hukum, Akuntan, dan Notaris serta biaya lain kepada pihak ketiga dapat dibebankan kepada SUCORINVEST SHARIA MONEY MARKET FUND.

BAB XII
PENDAPAT AKUNTAN TENTANG LAPORAN KEUANGAN TAHUNAN

Keterangan lebih lanjut dapat dilihat pada Lampiran Laporan Keuangan.

Reksa Dana Syariah Sucorinvest Sharia Money Market Fund

Laporan Keuangan
Untuk Tahun yang berakhir pada Tanggal - Tanggal 31 Desember 2020 dan 2019

Beserta

Laporan Auditor Independen

Daftar Isi

		Halaman
I.	**SURAT PERNYATAAN MANAJER INVESTASI DENGAN BANK KUSTODIAN TENTANG TANGGUNG JAWAB ATAS LAPORAN KEUANGAN**	
II.	**LAPORAN AUDITOR INDEPENDEN**	i-ii
III.	**LAPORAN KEUANGAN**	
	Laporan Posisi Keuangan	1
	Laporan Laba Rugi dan Penghasilan Komprehensif Lain	2
	Laporan Perubahan Aset Bersih Yang Dapat Diatribusikan Kepada Pemegang Unit	3
	Laporan Arus Kas	4
	Laporan Sumber Dan Penyaluran Dana Zakat	5
	Laporan Sumber Dan Penggunaan Dana Kebajikan	6
	Catatan Atas Laporan Keuangan	5 - 25

Sucor
Asset Management

SURAT PERNYATAAN MANAJER INVESTASI
TENTANG TANGGUNG JAWAB ATAS LAPORAN KEUANGAN
UNTUK TAHUN YANG BERAKHIR PADA TANGGAL - TANGGAL 31 DESEMBER 2020 DAN 2019
SAMPAI DENGAN TANGGAL 31 DESEMBER 2020

REKSA DANA SYARIAH SUCORINVEST SHARIA MONEY MARKET FUND

Yang bertanda tangan di bawah ini :

Nama	: Yenny Siahaan
Alamat Kantor	: Equity Tower Lantai 31, Jalan Jenderal Sudirman Kav 52-53 Jakarta 12190
Nomor Telepon	: 021-29960800
Jabatan	: Direktur

Bertindak mewakili PT Sucorinvest Asset Management, menyatakan bahwa :

1. Sesuai dengan Surat Edaran Bapepam & LK No: SE-02/BL/2011 kepada seluruh Direksi Manajer Investasi dan Bank Kustodian Produk Investasi Berbasis KIK tertanggal 30 Maret 2011 dan Surat Otoritas Jasa Keuangan No. S-469/D.04/2013 tanggal 24 Desember 2013 perihal Laporan Keuangan Produk Investasi berbentuk Kontrak Investasi Kolektif (KIK), PT Sucorinvest Asset Management dalam kapasitasnya sebagai Manajer Investasi dari Reksa Dana Syariah Sucorinvest Sharia Money Market Fund bertanggung jawab terhadap penyusunan dan penyajian Laporan Keuangan Reksa Dana.
2. Laporan keuangan Reksa Dana telah disusun dan disajikan sesuai dengan Standar Akuntansi Keuangan di Indonesia sebagaimana diterbitkan oleh Ikatan Akuntan Indonesia
3. Manajer Investasi hanya bertanggung jawab atas Laporan Keuangan Reksa Dana ini sejauh kewajiban dan tanggung jawabnya sebagai Manajer Investasi Reksa Dana seperti ditentukan dalam KIK.
4. Dengan memperhatikan paragraf tersebut di atas, Manajer Investasi menegaskan bahwa:
   a. Semua informasi yang diketahuinya dalam kapasitasnya sebagai Manajer Investasi Reksa Dana telah diberitahukan sepenuhnya dan dengan benar dalam Laporan Keuangan Reksa Dana; dan
   b. Laporan keuangan Reksa Dana tidak mengandung informasi atau fakta material yang tidak benar, dan tidak menghilangkan informasi atau fakta material;
5. Manajer Investasi memberlakukan prosedur pengendalian intern dalam mengadministrasikan Reksa Dana, sesuai dengan kewajiban dan tanggung jawabnya seperti ditentukan dalam KIK.

Demikian pernyataan ini dibuat dengan sebenarnya.

Jakarta, 5 Maret 2021
Atas nama Manajer Investasi



Yenny Siahaan
Direktur

PT Sucorinvest Asset Management
Equity Tower, 31ST Fl.
Jl. Jenderal Sudirman kav 52-53
Jakarta 12190, Indonesia
p. +62 21 2996 0800
f. +62 21 5797 3929

sucorinvestam.com

HSBC

SURAT PERNYATAAN BANK KUSTODIAN
TENTANG TANGGUNG JAWAB ATAS LAPORAN KEUANGAN
UNTUK TAHUN – TAHUN YANG BERAKHIR 31 DESEMBER 2020 DAN 2019

REKSA DANA SYARIAH SUCORINVEST SHARIA MONEY MARKET FUND

Kami yang bertanda tangan di bawah ini:

Nama	:	**Lenna Akmal**
Alamat Kantor	:	World Trade Center 3 Lantai 8, Jl. Jenderal Sudirman Kav 29-31 Jakarta 12920
Nomor Telepon	:	021 – 52914928
Jabatan	:	SVP of Product Management Fund Services

Bertindak berdasarkan Surat Kuasa tertanggal 31 Agustus 2020 dengan demikian sah mewakili PT Bank HSBC Indonesia, menyatakan bahwa:

1. Sesuai dengan Surat Edaran Bapepam & LK No. SE-02/BL/2011 kepada seluruh Direksi Manajer Investasi dan Bank Kustodian Produk Investasi Berbasis Kontrak Investasi Kolektif tertanggal 30 Maret 2011 dan Surat Otoritas Jasa Keuangan No. S-469/D.04/2013 tanggal 24 Desember 2013 perihal Laporan Keuangan Tahunan Produk Investasi berbentuk Kontrak Investasi Kolektif (KIK), PT Bank HSBC Indonesia ("Bank Kustodian"), dalam kapasitasnya sebagai bank kustodian Reksa Dana Syariah Sucorinvest Sharia Money Market Fund ("Reksa Dana") bertanggung jawab terhadap penyusunan dan penyajian laporan keuangan Reksa Dana.

2. Laporan keuangan Reksa Dana telah disusun dan disajikan sesuai dengan Standar Akuntansi Keuangan di Indonesia.

3. Bank Kustodian hanya bertanggung jawab atas laporan keuangan Reksa Dana ini sejauh kewajiban dan tanggung jawabnya sebagai Bank Kustodian Reksa Dana seperti ditentukan dalam KIK.

4. Dengan memperhatikan alinea tersebut di atas, Bank Kustodian menegaskan bahwa:

   a. Semua informasi yang diketahuinya dalam kapasitasnya sebagai Bank Kustodian Reksa Dana telah diberitahukan sepenuhnya dan dengan benar dalam laporan keuangan tahunan Reksa Dana; dan

   b. Laporan keuangan Reksa Dana, berdasarkan pengetahuan terbaik Bank Kustodian, tidak berisi informasi atau fakta material yang salah, dan tidak menghilangkan informasi atau fakta yang material yang akan atau harus diketahuinya dalam kapasitasnya sebagai Bank Kustodian Reksa Dana.

5. Bank Kustodian memberlakukan prosedur pengendalian internal dalam mengadministrasikan Reksa Dana, sesuai dengan kewajiban dan tanggung jawabnya seperti ditentukan dalam KIK.

Jakarta, 05 Maret 2021

Untuk dan atas nama Bank Kustodian
PT Bank HSBC Indonesia



Lenna Akmal
SVP of Product Management Fund Services

PT Bank HSBC Indonesia
Kantor Pusat - World Trade Centre 1, Lantai 8-9, Jl. Jendral Sudirman Kav. 29-31, Jakarta 12920, Indonesia
Telp: +62 21 2554 5800, Fax: +62 21 520 7580

Diterbitkan oleh PT Bank HSBC Indonesia yang terdaftar dan diawasi oleh Otoritas Jasa Keuangan (OJK).

dbsd&a

Doli, Bambang, Sulistiyanto, Dadang & Ali
Registered Public Accountants
License No. : 140/KM.1/2013

Branch Office :
Jl. Raya Kalimalang Blok E - No. 4F
Duren Sawit, Jakarta Timur 13440 - Indonesia
Phone : (62-21) 8611 845, 8611 847
Fax. : (62-21) 8611 708
E-mail : corporate@kapdbs.co.id

BKR INTERNATIONAL

An independent member of **BKR** International,
with offices throughout the World

No. : 00169/3.0266/AU.4/09/0408-1/1/III/2021

Laporan Auditor Independen

Para Pemegang Unit Penyertaan, Manajer Investasi, dan Bank Kustodian
Reksa Dana Syariah Sucorinvest Sharia Money Market Fund

Kami telah mengaudit laporan keuangan **Reksa Dana Syariah Sucorinvest Sharia Money Market Fund** ("Reksa Dana") terlampir, yang terdiri dari laporan posisi keuangan tanggal 31 Desember 2020, serta laporan laba-rugi dan penghasilan komprehensif lain, laporan aset bersih yang dapat diatribusikan kepada pemegang unit, laporan arus kas, laporan sumber dan penyaluran dana zakat, serta laporan sumber dan penggunaan dana kebajikan untuk tahun yang berakhir pada tanggal tersebut, dan suatu ikhtisar kebijakan akuntansi signifikan dan informasi penjelasan lainnya.

Tanggung Jawab Manajer Investasi dan Bank Kustodian atas Laporan Keuangan

Manajer Investasi dan Bank Kustodian bertanggung jawab atas penyusunan dan penyajian wajar laporan keuangan tersebut sesuai dengan Standar Akuntansi Keuangan di Indonesia, dan atas pengendalian internal yang dianggap perlu oleh Manajer Investasi dan Bank Kustodian untuk memungkinkan penyusunan laporan keuangan yang bebas dari kesalahan penyajian material, baik yang disebabkan oleh kecurangan maupun kesalahan.

Tanggung Jawab Auditor

Tanggung jawab kami adalah untuk menyatakan suatu opini atas laporan keuangan tersebut berdasarkan audit kami. Kami melaksanakan audit kami berdasarkan Standar Audit yang ditetapkan oleh Institut Akuntan Publik Indonesia. Standar tersebut mengharuskan kami untuk mematuhi ketentuan etika serta merencanakan dan melaksanakan audit untuk memperoleh keyakinan memadai tentang apakah laporan keuangan tersebut bebas dari kesalahan penyajian material.

Suatu audit melibatkan pelaksanaan prosedur untuk memperoleh bukti audit tentang angka-angka dan pengungkapan dalam laporan keuangan. Prosedur yang dipilih bergantung pada pertimbangan auditor, termasuk penilaian atas risiko kesalahan penyajian material dalam laporan keuangan, baik yang disebabkan oleh kecurangan maupun kesalahan. Dalam melakukan penilaian risiko tersebut, auditor mempertimbangkan pengendalian internal yang relevan dengan penyusunan dan penyajian wajar laporan keuangan Reksa Dana untuk merancang prosedur audit yang tepat sesuai dengan kondisinya, tetapi bukan untuk tujuan menyatakan opini atas keefektivitasan pengendalian internal Reksa Dana. Suatu audit juga mencakup pengevaluasian atas ketepatan kebijakan akuntansi yang digunakan dan kewajaran estimasi akuntansi yang dibuat oleh Manajer Investasi dan Bank Kustodian, serta pengevaluasian atas penyajian laporan keuangan secara keseluruhan.

Kami yakin bahwa bukti audit yang telah kami peroleh adalah cukup dan tepat untuk menyediakan suatu basis bagi opini audit kami.

Opini

Menurut opini kami, laporan keuangan terlampir menyajikan secara wajar, dalam semua hal yang material, posisi keuangan **Reksa Dana Syariah Sucorinvest Sharia Money Market Fund** tanggal 31 Desember 2020, serta kinerja keuangan, perubahan aset bersih yang dapat diatribusikan kepada pemegang unit, arus kas, sumber dan penyaluran dana zakat, serta sumber dan penggunaan dana kebajikannya untuk tahun yang berakhir pada tanggal tersebut, sesuai dengan Standar Akuntansi Keuangan di Indonesia.

Doli, Bambang, Sulistiyanto, Dadang & Ali



Drs. Bambang Sulistiyanto, Ak., MBA., CPA.
Surat Ijin Akuntan Publik No. AP.0408

5 Maret 2021

Reksa Dana Syariah Sucorinvest Sharia Money Market Fund
Laporan Posisi Keuangan
Per 31 Desember 2020 dan 2019
(Disajikan dalam Rupiah, kecuali dinyatakan lain)

	Catatan	2020	2019
ASET			
Portofolio Efek :			
Deposito Berjangka	3c.3;4	645.600.000.000	173.950.000.000
Efek Utang (Dengan Biaya Perolehan Rp.432.982.755.714,- dan Rp 174.155.032.947,- untuk tahun 2020 dan 2019)	3c.3;4	437.798.424.720	174.885.449.350
Jumlah Portofolio Efek		1.083.398.424.720	348.835.449.350
Kas	3c.3;3d;5	63.605.995.835	6.244.134.291
Piutang Bagi Hasil	3c.3;6	5.277.866.393	2.648.405.517
Piutang Lain-lain	3c;7	6.415.078.581	2.737.986.432
TOTAL ASET		**1.158.697.365.529**	**360.465.975.590**
LIABILITAS			
Uang Muka Diterima Atas Pemesanan Unit Penyertaan	3c;10	49.539.520.090	6.452.764.437
Utang Pembelian Kembali Unit Penyertaan	3c;9	47.201.588	96.565
Beban Akrual	3c;8	578.367.959	165.569.913
Utang Lain-lain	3c;11	57.548.854	18.579.117
TOTAL LIABILITAS		**50.222.638.491**	**6.637.010.032**
NILAI ASET BERSIH UNIT PENYERTAAN	12		
Jumlah Kenaikan Nilai Aset Bersih		52.713.890.554	11.413.840.779
Transaksi Dengan Pemegang Unit Penyertaan		1.055.760.836.484	342.415.124.779
TOTAL NILAI ASET BERSIH		**1.108.474.727.038**	**353.828.965.558**
JUMLAH UNIT PENYERTAAN YANG BEREDAR	12	**947.204.793,4404**	**323.017.853,0947**
NILAI ASET BERSIH PER UNIT PENYERTAAN	3b	**1.170,25878**	**1.095,38517**

Lihat catatan atas laporan keuangan yang merupakan bagian yang tidak terpisahkan dari laporan keuangan secara keseluruhan

Reksa Dana Syariah Sucorinvest Sharia Money Market Fund
Laporan Laba Rugi dan Penghasilan Komprehensif Lain
Untuk Tahun yang Berakhir pada Tanggal 31 Desember 2020 dan 2019
(Disajikan dalam Rupiah, kecuali dinyatakan lain)

	Catatan	2020	2019
PENDAPATAN			
Pendapatan Investasi			
Pendapatan Bagi Hasil	3e;13	47.816.494.946	12.614.887.606
Kerugian Investasi Yang Telah Direalisasi	3e;15	(677.022.233)	(59.576.054)
Keuntungan Investasi Yang Belum Direalisasi	3e;16	4.045.252.603	840.355.699
Pendapatan Lainnya	3e;14	8.137.691	201.983
TOTAL PENDAPATAN		**51.192.863.007**	**13.395.869.234**
BEBAN			
Beban Investasi			
Beban Jasa Pengelolaan Investasi	3e;17	2.770.025.155	501.316.449
Beban Jasa Kustodian	3e;18	646.911.258	176.609.615
Beban Lain-lain	3e;19	6.474.249.281	1.610.823.416
Beban Lainnya	3e;20	1.627.538	40.397
TOTAL BEBAN		**9.892.813.232**	**2.288.789.877**
LABA SEBELUM PAJAK		**41.300.049.775**	**11.107.079.357**
Beban (Penghasilan) Pajak	3g;21	-	-
LABA PERIODE BERJALAN		**41.300.049.775**	**11.107.079.357**
Penghasilan Komprehensif Lain			
Yang tidak akan direklasifikasi ke laba rugi		-	-
Yang akan direklasifikasi ke laba rugi		-	-
PENGHASILAN KOMPREHENSIF PERIODE BERJALAN		**41.300.049.775**	**11.107.079.357**

Lihat catatan atas laporan keuangan yang merupakan bagian yang tidak terpisahkan dari laporan keuangan secara keseluruhan

Reksa Dana Syariah Sucorinvest Sharia Money Market Fund
Laporan Perubahan Aset Bersih Yang Dapat Diatribusikan Kepada Pemegang Unit
Untuk Tahun yang Berakhir pada Tanggal 31 Desember 2020 dan 2019
(Disajikan dalam Rupiah, kecuali dinyatakan lain)

	Transaksi Dengan Pemegang Unit Penyertaan	Jumlah Kenaikan Nilai Aset Bersih	Jumlah Nilai Aset Bersih
Saldo Per 31 Desember 2018	**20.682.771.104**	**306.761.422**	20.989.532.526
Perubahan Aset Bersih pada Tahun 2019			
Penghasilan Komprehensif Tahun Berjalan	-	11.107.079.357	11.107.079.357
Penjualan Unit Penyertaan	737.461.390.540	-	737.461.390.540
Pembelian Kembali Unit Penyertaan	(415.729.036.865)	-	(415.729.036.865)
Saldo Per 31 Desember 2019	**342.415.124.779**	**11.413.840.779**	**353.828.965.558**
Perubahan Aset Bersih pada Tahun 2020			
Penghasilan Komprehensif Tahun Berjalan	-	41.300.049.775	41.300.049.775
Penjualan Unit Penyertaan	2.670.068.730.169	-	2.670.068.730.169
Pembelian Kembali Unit Penyertaan	(1.956.723.018.464)	-	(1.956.723.018.464)
Saldo Per 31 Desember 2020	**1.055.760.836.484**	**52.713.890.554**	**1.108.474.727.038**

Lihat catatan atas laporan keuangan yang merupakan bagian yang tidak terpisahkan dari laporan keuangan secara keseluruhan

Reksa Dana Syariah Sucorinvest Sharia Money Market Fund
Laporan Arus Kas
Untuk Tahun yang Berakhir pada Tanggal 31 Desember 2020 dan 2019
(Disajikan dalam Rupiah, kecuali dinyatakan lain)

	2020	2019
Arus Kas Dari Aktivitas Operasi		
Penerimaan Bagi Hasil	45.195.171.761	10.202.918.801
Pembayaran Beban Investasi	(9.441.045.449)	(2.151.918.686)
Jumlah Kenaikan Kas Bersih Dari Aktivitas Operasi	**35.754.126.312**	**8.051.000.115**
Arus Kas Dari Aktivitas Investasi		
Pembelian Portofolio Efek, Bersih	(734.871.837.149)	(327.382.925.001)
Jumlah Penurunan Kas Bersih Dari Aktivitas Investasi	**(734.871.837.149)**	**(327.382.925.001)**
Arus Kas Dari Aktivitas Pendanaan		
Penjualan Unit Penyertaan	2.713.155.485.822	741.176.168.545
Pembelian Kembali Unit Penyertaan	(1.956.675.913.441)	(415.728.940.300)
Jumlah Kenaikan Kas Bersih Dari Aktivitas Pendanaan	**756.479.572.381**	**325.447.228.245**
Kenaikan Kas	**57.361.861.544**	**6.115.303.359**
Kas Awal Periode	6.244.134.291	128.830.932
Kas Akhir Periode	**63.605.995.835**	**6.244.134.291**

Lihat catatan atas laporan keuangan yang merupakan bagian yang tidak terpisahkan dari laporan keuangan secara keseluruhan

Reksa Dana Syariah Sucorinvest Sharia Money Market Fund
Laporan Sumber dan Penyaluran Dana Zakat
Untuk Tahun yang Berakhir pada Tanggal 31 Desember 2020 dan 2019
(Disajikan dalam Rupiah, kecuali dinyatakan lain)

	2020	2019
Sumber Dana Zakat		
Zakat Dari Dalam Reksa Dana Syariah	-	-
Zakat Dari Pihak Luar Reksa Dana Syariah	-	-
Jumlah Sumber Dana Zakat		
Penyaluran Dana Zakat	-	-
Kepada Entitas Pengelola Zakat		
Kenaikan (Penurunan) Neto Dana Zakat	-	-
Dana Zakat Awal Tahun	-	-
Dana Zakat Akhir Tahun	-	-

Lihat catatan atas laporan keuangan yang merupakan bagian yang tidak terpisahkan dari laporan keuangan secara keseluruhan

Reksa Dana Syariah Sucorinvest Sharia Money Market Fund
Laporan Sumber dan Penggunaan Dana Kebajikan
Untuk Tahun yang Berakhir pada Tanggal 31 Desember 2020 dan 2019
(Disajikan dalam Rupiah, kecuali dinyatakan lain)

	Catatan	2020	2019
Sumber Dana Kebajikan			
Infak Zakat Dari Dalam Reksa Dana Syariah		-	-
Sedekah		-	-
Hasil Pengelolaan Wakaf		-	-
Pengembalian Dana Kebajikan Produktif		-	-
Denda		-	-
Pendapatan Non Halal		29.807.891	14.054.498
Jumlah Sumber Dana Kebajikan		**29.807.891**	**14.054.498**
Penggunaan Dana Kebajikan			
Dana Kebajikan Produktif		-	-
Sumbangan		-	-
Penggunaan Lainnya Untuk Kepentingan Umum		-	-
Jumlah Penggunaan Dana Kebajikan		-	-
Kenaikan Dana Kebajikan		**29.807.891**	**14.054.498**
Saldo Awal Dana Kebajikan		15.046.403	991.905
Saldo Akhir Dana Kebajikan	11	**44.854.294**	**15.046.403**

Lihat catatan atas laporan keuangan yang merupakan bagian yang tidak terpisahkan dari laporan keuangan secara keseluruhan

1. Umum

Reksa Dana Syariah Sucorinvest Sharia Money Market Fund adalah Reksa Dana berbentuk Kontrak Investasi Kolektif bersifat terbuka berdasarkan Undang-Undang Pasar Modal No. 8 tahun 1995 tentang Pasar Modal. Reksa Dana berbentuk Kontrak Investasi Kolektif diatur dengan Surat Keputusan Ketua Badan Pengawas Pasar Modal (Bapepam) No. KEP-22/PM/1996 tanggal 17 Januari 1996 yang telah diubah beberapa kali, terakhir dengan Surat Keputusan No. 33/POJK.04/2019 tanggal 18 Desember 2019, tentang Penerbitan dan Persyaratan Reksa Dana Syariah,terakhir dengan Peraturan POJK No.02/POJK.04/2020 tanggal 8 Januari 2020, mengenai Perubahan Peraturan OJK No. 23/POJK.04/2016 tentang Reksa Dana Berbentuk Kontrak Investasi Kolektif.

Kontrak Investasi Kolektif Reksa Dana Syariah Sucorinvest Sharia Money Market Fund antara PT Sucorinvest Asset Management sebagai Manajer Investasi dan PT Bank Negara Indonesia (Persero) Tbk sebagai Bank Kustodian, dituangkan dalam akta No. 63 tanggal 16 Agustus 2018, yang dibuat di hadapan Leolin Jayayanti, SH., M.Kn, Notaris di Jakarta. Kontrak Investasi Kolektif telah kembali mengalami perubahan terakhir yang dituangkan dalam Akta No. 3 tanggal 7 Oktober 2019 yang dibuat dihadapan Siti Rumondang Bulan Lubis, S.H., M.Kn Notaris di Jakarta. Kontrak Investasi Kolektif telah mengalami perubahan terakhir dengan Akta No. 03 tanggal 7 Oktober 2019 yang dibuat di hadapan Siti Rumondang Bulan Lubis SH, MH, MKn Notaris di Kabupaten Tangerang, mengenai beralihnya Bank Kustodian dari PT Bank Negara Indonesia (Persero) Tbk, ke PT Bank HSBC Indonesia, maka beban kustodian yang tertuang dalam Kontrak Investasi Kolektif Reksa Dana beralih dari PT Bank Negara Indonesia (Persero) Tbk, ke PT Bank HSBC Indonesia, Efektif sejak tanggal 9 Oktober 2019.

Reksa Dana Syariah Sucorinvest Sharia Money Market Fund telah memperoleh pernyataan efektif pada tanggal 21 September 2018 melalui surat keputusan Otoritas Jasa Keuangan (OJK) No: S -1100/PM.21/2018.

PT Sucorinvest Asset Management sebagai Manager Investasi didukung oleh tenaga profesional yang terdiri dari Komite Investasi dan Tim Pengelola Investasi. Komite Investasi akan mengarahkan dan mengawasi Tim Pengelola Investasi dalam menjalankan Kebijakan dan Strategi Investasi sesuai dengan tujuan investasi. Komite Investasi terdiri dari :

Ketua : Johannes Susilo
Anggota : Wuddy Warsono,CFA
: Yenny Siahaan

Tim Pengelola Investasi bertugas sebagai pelaksana harian atas kebijaksanaan, strategi dan eksekusi investasi yang telah diformulasikan bersama dengan Komite Investasi. Tim Pengelola Investasi terdiri dari

Ketua : Jemmy Paul Wawointana
Anggota Michele Gabriela
Billy Budiman
Dimas Yusuf

Sesuai dengan pasal 4 dari akta No. 63 tersebut di atas, tujuan Reksa Dana Syariah Sucorinvest Sharia Money Market Fund adalah bertujuan untuk memperoleh pendapatan yang optimal berupa pertumbuhan nilai investasi dengan berusaha tetap mempertahankan investasi awal dan memberikan tingkat likuitas yang tinggi guna memenuhi kebutuhan dana tunai dalam waktu singkat melalui investasi yang sesuai dengan prinsip syariah di pasar modal pada efek syariah yang tercantum dalam daftar efek syariah

Kebijakan investasi Reksa Dana Syariah Sucorinvest Sharia Money Market Fund adalah akan melakukan investasi dengan komposisi portofolio investasi sebesar 100% (seratus persen) dari nilai aktiva bersih pada instrumen pasar uang syariah dalam negeri yang mempunyai jatuh tempo tidak lebih dari 1 (satu) tahun dan/atau efek syariah berpendapat tetap termasuk sukuk yang diterbitkan dengan jangka waktu tidak lebih dari 1 (satu) tahun dan/atau sisa jatuh temponya tidak lebih dari 1 (satu) tahun yang diperdagangkan baik di dalam maupun diluar negeri dan/atau deposito syariah,sesuai peraturan perundang-undangan yang berlaku di indonesia.

Manager investasi akan melakukan penawaran umum atas unit penyertaan Reksa Dana Syariah Sucorinvest Sharia Money Market Fund secara terus menerus sampai dengan jumlah 10.000.000.000 (sepuluh miliar) unit penyertaan, dimana setiap unit penyertaan mempunyai nilai aktiva bersih awal sebesar Rp.1.000,-(seribu rupiah) pada hari pertama penawaran. Selanjutnya harga pembelian setiap unit penyertaan Reksa Dana Syariah Sucorinvest Sharia Money Market Fund ditetapkan berdasarkan nilai aktiva bersih per unit penyertaan Reksa Dana Syariah Sucorinvest Sharia Money Market Fund pada akhir hari bursa yang bersangkutan.

2. Ikhtisar Kebijakan Akuntansi

a. Penyajian Laporan Keuangan

Laporan keuangan disajikan sesuai dengan Standar Akuntansi Keuangan di Indonesia.

Penyusunan laporan keuangan Reksa Dana berdasarkan Surat Edaran OJK No.14/SEOJK.04/2020 tanggal 8 Juli 2020 tentang Pedoman Perlakuan Akuntansi Produk Investasi Berbentuk Kontrak Investasi Kolektif dan Peraturan OJK No. 33/POJK.04/2020 tanggal 2 Juni 2020 tentang Penyusunan Laporan Keuangan Produk Investasi Berbentuk Kontrak Investasi Kolektif.

Laporan keuangan disusun sesuai dengan Pernyataan Standar Akuntansi Keuangan (PSAK) No. 101 (Revisi 2014), "Penyajian Laporan Keuangan Syariah".

Dasar penyusunan laporan kecuali untuk laporan arus kas adalah dasar akrual. Mata uang pelaporan yang digunakan untuk penyusunan laporan keuangan Reksa Dana adalah Rupiah (Rp). Laporan keuangan tersebut disusun berdasarkan nilai historis, kecuali beberapa akun tertentu disusun berdasarkan pengakuan lain sebagaimana diuraikan dalam kebijakan akuntansi masing - masing akun tersebut.

b. Nilai Aset Bersih Per Unit

Nilai aset bersih per unit penyertaan dihitung dengan cara membagi aset bersih Reksa Dana dengan jumlah unit penyertaan yang beredar. Nilai aset bersih dihitung pada setiap hari kerja berdasarkan nilai wajar dari aset dan liabilitas.

c. Aset dan Liabilitas Keuangan

c.1. Aset Keuangan

Seluruh aset keuangan diakui dan dihentikan pengakuannya pada tanggal diperdagangkan dimana pembelian dan penjualan aset keuangan berdasarkan kontrak yang mensyaratkan penyerahan aset dalam kurun waktu yang ditetapkan oleh kebiasaan pasar yang berlaku, dan awalnya diukur sebesar nilai wajar ditambah biaya transaksi, kecuali untuk aset keuangan yang diukur pada nilai wajar melalui laporan laba rugi, yang awalnya diukur sebesar nilai wajar.

Aset keuangan diklasifikasi dalam kategori aset keuangan yang diukur "pada nilai wajar melalui laporan laba rugi dan biaya perolehan diamortasi". Pengklasifikasian ini tergantung pada sifat dan tujuan aset keuangan dan ditetapkan pada saat pengakuan awal.

Investasi Pada Surat Berharga Syariah

Investasi pada surat berharga Syariah, khususnya sukuk, diklasifikasikan sesuai PSAK 110 (Revisi 2015) tentang "Akuntansi Sukuk" sebagai berikut:

- Surat berharga diukur pada biaya perolehan disajikan sebesar biaya perolehan (termasuk biaya transaksi, jika ada) yang disesuaikan dengan premi dan/atau diskonto yang belum diamortisasi. Premi dan diskonto diamortisasi selama periode hingga jatuh tempo;
- Surat berharga diukur pada nilai wajar melalui laba rugi disajikan sebesar nilai wajar. Keuntungan atau kerugian yang belum direalisasi akibat kenaikan atau penurunan nilai wajarnya disajikan dalam laporan laba rugi tahun yang bersangkutan; dan
- Surat berharga diukur pada nilai wajar melalui penghasilan komprehensif lain yang dinyatakan sebesar nilai wajar. Keuntungan atau kerugian yang belum direalisasi akibat kenaikan atau penurunan nilai wajarnya disajikan dalam penghasilan komprehensif lain tahun berjalan.

2. Ikhtisar Kebijakan Akuntansi - lanjutan

c. Aset dan Liabilitas Keuangan - lanjutan

c.1. Aset Keuangan - lanjutan

c.1.1. Aset Keuangan Diukur Pada Nilai Wajar Melalui Laporan Laba Rugi

Aset keuangan diklasifikasi dalam aset keuangan diukur pada nilai wajar melalui laporan laba rugi, jika aset keuangan sebagai kelompok diperdagangkan atau pada saat pengakuan awal ditetapkan untuk diukur pada aset keuangan diukur pada nilai wajar melalui laporan laba rugi.

Aset keuangan diklasifikasi sebagai kelompok diperdagangkan, jika:

- Diperoleh atau dimiliki terutama untuk tujuan dijual kembali dalam waktu dekat; atau
- Merupakan bagian dari portofolio instrumen keuangan tertentu yang dikelola bersama dan terdapat bukti mengenai pola ambil untung dalam jangka pendek yang terkini; atau
- Merupakan derivatif yang tidak ditetapkan dan tidak efektif sebagai instrumen lindung nilai.

c.1.1. Aset Keuangan Diukur Pada Nilai Wajar Melalui Laporan Laba Rugi - Lanjutan

Aset keuangan selain aset keuangan sebagai kelompok diperdagangkan, dapat ditetapkan sebagai aset keuangan diukur pada nilai wajar melalui laporan laba rugi pada pengakuan awal, jika:

- Penetapan tersebut mengeliminasi atau mengurangi secara signifikan ketidakkonsistenan pengukuran dan pengakuan yang dapat timbul; atau
- Aset keuangan merupakan bagian dari kelompok aset keuangan atau liabilitas atau keduanya, yang dikelola dan kinerjanya berdasarkan nilai wajar, sesuai dengan dokumentasi manajemen risiko atau strategi investasi Manajer Investasi; atau
- Merupakan bagian dari kontrak yang mengandung satu atau lebih derivatif melekat, dan ditetapkan sebagai aset keuangan diukur pada nilai wajar melalui laporan laba rugi.

Aset keuangan diukur pada nilai wajar melalui laporan laba rugi disajikan sebesar nilai wajar, keuntungan atau kerugian yang timbul diakui dalam laporan laba rugi komprehensif. Keuntungan atau kerugian bersih yang diakui dalam laporan laba rugi komprehensif mencakup dividen atau bunga yang diperoleh dari aset keuangan. Nilai wajar ditentukan dengan cara seperti dijelaskan pada catatan 2c.5.

c.1.2. Aset Keuangan Diukur Pada Biaya Perolehan Diamortisasi

Setelah pengukuran awal, investasi pada biaya perolehan diamortisasi diukur dengan menggunakan metode suku bunga efektif. Metode ini menggunakan suku bunga efektif yang secara tepat mendiskontokan estimasi penerimaan kas di masa datang selama perkiraan umur dari aset keuangan ke nilai tercatat bersih (*net carrying amount*) dari aset keuangan. Keuntungan dan kerugian diakui dalam laporan laba rugi komprehensif pada saat investasi tersebut dihentikan pengakuannya atau mengalami penurunan nilai, serta melalui proses amortisasi.

Kas, deposito berjangka dan piutang bunga dengan pembayaran tetap atau telah ditentukan dan tidak mempunyai kuotasi di pasar aktif diklasifikasi sebagai biaya perolehan diamortisasi, yang diukur dengan menggunakan metode suku bunga efektif dikurangi penurunan nilai. Bunga diakui dengan menggunakan metode suku bunga efektif, kecuali piutang jangka pendek dimana pengakuan bunga tidak material.

2. Ikhtisar Kebijakan Akuntansi - lanjutan

c. Aset dan Liabilitas Keuangan - lanjutan

c.1. Aset Keuangan - lanjutan

c.1.3. Penurunan Nilai Aset Keuangan

Aset keuangan, selain aset keuangan diukur pada nilai wajar melalui laporan laba rugi, dievaluasi terhadap indikator penurunan nilai pada setiap tanggal laporan posisi keuangan. Aset keuangan diturunkan nilainya bila terdapat bukti obyektif, sebagai akibat dari satu atau lebih peristiwa yang terjadi setelah pengakuan awal aset keuangan, dan peristiwa yang merugikan tersebut berdampak pada estimasi arus kas masa depan atas aset keuangan yang dapat diestimasi secara handal.

Untuk aset keuangan lainnya, bukti obyektif penurunan nilai termasuk sebagai berikut:

- Kesulitan keuangan signifikan yang dialami penerbit atau pihak peminjam; atau
- Pelanggaran kontrak, seperti terjadinya wanprestasi atau tunggakan pembayaran pokok atau bunga; atau
- Terdapat kemungkinan bahwa pihak peminjam akan dinyatakan pailit atau melakukan reorganisasi keuangan.

Untuk kelompok aset keuangan tertentu, seperti piutang, penurunan nilai aset dievaluasi secara individual. Bukti obyektif dari penurunan nilai portofolio piutang dapat termasuk pengalaman Reksa Dana atas tertagihnya piutang di masa lalu, peningkatan keterlambatan penerimaan pembayaran piutang dari rata-rata periode kredit, dan juga pengamatan atas perubahan kondisi ekonomi nasional atau lokal yang berkorelasi dengan *default* atas piutang.

Untuk aset keuangan yang diukur pada biaya perolehan yang diamortisasi, jumlah kerugian penurunan nilai merupakan selisih antara nilai tercatat aset keuangan dengan nilai kini dari estimasi arus kas masa datang yang didiskontokan menggunakan tingkat suku bunga efektif awal dari aset keuangan.

Nilai tercatat aset keuangan tersebut dikurangi dengan kerugian penurunan nilai secara langsung atas aset keuangan, kecuali piutang yang nilai tercatatnya dikurangi melalui penggunaan akun penyisihan piutang. Jika piutang tidak tertagih, piutang tersebut dihapuskan melalui akun penyisihan piutang. Pemulihan kemudian dari jumlah yang sebelumnya telah dihapuskan dikreditkan terhadap akun penyisihan. Perubahan nilai tercatat akun penyisihan piutang diakui dalam laporan laba rugi komprehensif.

c.1.4. Reklasifikasi Aset Keuangan

Reklasifikasi hanya diperkenankan dalam situasi yang jarang terjadi dan dimana aset tidak lagi dimiliki untuk tujuan dijual dalam jangka pendek. Dalam semua hal, reklasifikasi aset keuangan hanya terbatas pada instrumen utang. Reklasifikasi dicatat sebesar nilai wajar aset keuangan pada tanggal reklasifikasi.

2. Ikhtisar Kebijakan Akuntansi - lanjutan

c. Aset dan Liabilitas Keuangan - lanjutan

c.2. Liabilitas Keuangan

Biaya yang masih harus dibayar pada awalnya diukur pada nilai wajar, setelah dikurangi biaya transaksi, dan selanjutnya diukur dalam biaya perolehan diamortisasi dengan menggunakan metode suku bunga efektif, dengan beban bunga diakui berdasarkan metode suku bunga efektif, kecuali utang jangka pendek dimana pengakuan bunga tidak material.

c.3. Metode Suku Bunga Efektif

Metode suku bunga efektif adalah metode yang digunakan untuk menghitung biaya perolehan diamortisasi dari aset dan liabilitas keuangan dan metode untuk mengalokasikan pendapatan dan beban bunga selama periode yang relevan. Suku bunga efektif adalah suku bunga yang secara tepat mendiskontokan estimasi penerimaan dan pembayaran kas di masa datang selama perkiraan umur aset dan liabilitas keuangan, atau, jika lebih tepat, digunakan periode yang lebih singkat untuk memperoleh nilai tercatat bersih dari aset dan liabilitas keuangan pada saat pengakuan awal.

c.4. Penghentian Pengakuan Aset dan Liabilitas Keuangan

Reksa Dana menghentikan pengakuan aset keuangan jika dan hanya jika hak kontraktual atas arus kas yang berasal dari aset berakhir, atau Reksa Dana mentransfer aset keuangan dan secara substansial mentransfer seluruh risiko dan manfaat atas kepemilikan aset kepada entitas lain. Jika Reksa Dana tidak mentransfer serta tidak memiliki secara substansial atas seluruh risiko dan manfaat kepemilikan serta masih mengendalikan aset yang ditransfer, maka Reksa Dana mengakui keterlibatan berkelanjutan atas aset yang ditransfer dan liabilitas terkait sebesar jumlah yang mungkin harus dibayar. Jika Reksa Dana memiliki secara substansial seluruh risiko dan manfaat kepemilikan aset keuangan yang ditransfer, Reksa Dana masih mengakui aset keuangan dan juga mengakui pinjaman yang dijamin sebesar pinjaman yang diterima.

Reksa Dana menghentikan liabilitas keuangan, jika dan hanya jika, liabilitas Reksa Dana telah dilepaskan, dibatalkan atau kadaluarsa.

c.5. Nilai Wajar Aset dan Liabilitas Keuangan

Nilai wajar untuk instrumen keuangan yang diperdagangkan secara aktif di bursa efek ditentukan dengan menggunakan informasi harga perdagangan terakhir atas instrumen keuangan tersebut di bursa efek, tanpa memperhitungkan biaya transaksi.

Nilai wajar untuk instrumen keuangan yang diperdagangkan diluar bursa efek (over the counter) ditentukan dengan menggunakan informasi harga pasar wajar yang ditetapkan oleh Lembaga Penilai Harga Efek di Indonesia, yaitu Indonesia Bond Pricing Agency (IBPA), tanpa memperhitungkan biaya transaksi. Apabila harga pasar wajar atas instrumen keuangan yang dimiliki oleh Reksa Dana tidak terdapat di IBPA, maka Manajer Investasi akan menggunakan informasi harga rata-rata yang bersumber dari beberapa broker (quoted price) sebagai acuan.

Nilai wajar dari aset dan liabilitas keuangan yang tidak disajikan pada nilai wajarnya di laporan posisi keuangan Reksa Dana adalah sama dengan atau mendekati nilai tercatatnya karena transaksi yang terjadi bersifat jangka pendek.

Reksa Dana mengklasifikasikan pengukuran nilai wajar dengan menggunakan hirarki nilai wajar yang mencerminkan signifikansi input yang digunakan untuk melakukan pengukuran. Hirarki nilai wajar memiliki tingkat sebagai berikut:

- Harga kuotasian dalam pasar aktif untuk aset atau liabilitas yang identik (Tingkat 1);
- Input selain harga kuotasian yang termasuk dalam Tingkat 1 yang dapat diobservasi untuk aset atau liabilitas, baik secara langsung atau secara tidak langsung (Tingkat 2);
- Input untuk aset atau liabilitas yang bukan berdasarkan data yang dapat diobservasi (Tingkat 3).

Tingkat pada hirarki nilai wajar dimana pengukuran nilai wajar dikategorikan secara keseluruhan ditentukan berdasarkan input tingkat terendah yang signifikan terhadap pengukuran nilai wajar secara keseluruhan. Penilaian signifikansi suatu input tertentu dalam pengukuran nilai wajar secara keseluruhan memerlukan pertimbangan dengan memperhatikan faktor-faktor spesifik atas aset atau liabilitas tersebut.

2. Ikhtisar Kebijakan Akuntansi - lanjutan

d. Kas

Kas meliputi kas di bank yang bebas dipergunakan untuk membiayai kegiatan Reksa Dana.

e. Pendapatan dan Beban

Pendapatan bagi hasil dari instrumen pasar uang, deposito berjangka dan efek utang diakui secara akrual berdasarkan proporsi waktu, nilai nominal dan tingkat bunga yang berlaku.

Keuntungan atau kerugian yang belum direalisasi akibat kenaikan atau penurunan harga pasar (nilai wajar) serta keuntungan atau kerugian investasi yang telah direalisasi disajikan dalam laporan laba rugi komprehensif tahun berjalan.

Pendapatan lainnya merupakan pendapatan bukan berasal dari kegiatan investasi, termasuk didalamnya pendapatan bunga atas jasa giro.

Beban yang berhubungan dengan pengelolaan investasi diakui secara akrual dan harian.

Beban lainnya merupakan beban yang tidak terkait dengan kegiatan investasi dan biaya keuangan seperti beban atas pajak penghasilan final yang timbul dari kegiatan diluar investasi

f. Sifat dan Transaksi Pihak-Pihak Berelasi

Pihak berelasi adalah orang atau entitas yang terkait dengan entitas yang menyiapkan laporan keuangannya.

f.1. Orang atau anggota keluarga terdekat mempunyai relasi dengan entitas pelapor jika orang tersebut:

1). Memiliki pengendalian atau pengendalian bersama atas entitas pelapor;

2). Memiliki pengaruh signifikan atas entitas pelapor; atau

3). Personil manajemen kunci entitas pelapor atau entitas induk entitas pelapor.

f.2. Orang atau anggota keluarga terdekat mempunyai relasi dengan entitas pelapor jika orang tersebut:

1). Entitas dan entitas pelapor adalah anggota dari kelompok usaha yang sama (artinya entitas induk, entitas anak, dan entitas anak berikutnya terkait dengan entitas lain).

2). Satu entitas adalah entitas asosiasi atau ventura bersama dari entitas lain (atau entitas asosiasi atau ventura bersama yang merupakan anggota suatu kelompok usaha, yang mana entitas lain tersebut adalah anggotanya).

3). Kedua entitas tersebut adalah ventura bersama dari pihak ketiga yang sama.

4). Satu entitas adalah ventura bersama dari entitas ketiga dan entitas yang lain adalah entitas asosiasi dari entitas ketiga.

5). Entitas tersebut adalah suatu program imbalan pascakerja untuk imbalan kerja dari salah satu entitas pelapor atau entitas yang terkait dengan entitas pelapor. Jika entitas pelapor adalah entitas yang menyelenggarakan program tersebut, maka entitas sponsor juga berelasi dengan entitas pelapor.

6). Entitas yang dikendalikan atau dikendalikan bersama oleh orang yang diidentifikasi dalam huruf (f.1).

7). Orang yang diidentifikasi dalam huruf (f.1) (1) memiliki pengaruh signifikan atas entitas atau personil manajemen kunci entitas (atau entitas induk dari entitas).

Semua transaksi dengan pihak-pihak berelasi, baik yang dilakukan dengan atau tidak dengan suku bunga atau harga, persyaratan dan kondisi yang sama sebagaimana dilakukan dengan pihak ketiga, diungkapkan dalam laporan keuangan.

2. Ikhtisar Kebijakan Akuntansi - lanjutan

g. Pajak Penghasilan

Beban pajak kini ditentukan berdasarkan penghasilan kena pajak dalam tahun yang bersangkutan yang dihitung berdasarkan tarif pajak yang berlaku.

Pada September 2008, Undang-undang No. 7 Tahun 1983 mengenai "Pajak Penghasilan" diubah untuk keempat kalinya dengan Undang-undang No. 36 Tahun 2008. Perubahan tersebut juga mencakup perubahan tarif pajak penghasilan badan dari sebelumnya menggunakan tarif pajak bertingkat menjadi tarif tunggal yaitu 28% untuk tahun fiskal 2009 dan 25% untuk tahun fiskal 2010 dan seterusnya.

Perubahan Tarif Pajak Badan

Pada tanggal 31 Maret 2020, sebagai bagian dari stimulus ekonomi untuk perlindungan dampak Covid-19, pemerintah Republik Indonesia mengumumkan Peraturan Pemerintah Pengganti Undang-undang ("Perpu") No. 1 Tahun 2020 tentang Kebijakan Keuangan Negara dan Stabilitas Sistem Keuangan untuk Penanganan Pandemi Corona Virus Disease 2019 (Covid-19) dan/atau Dalam Rangka Menghadapi Ancaman Yang Membahayakan Perekonomian Nasional dan/atau Stabilitas Sistem Keuangan.

Perpu No.1 Tahun 2020 mengatur, antara lain, penurunan tarif pajak badan sebagai berikut:
• Untuk tahun pajak 2020 dan 2021: dari 25% menjadi 22%;
• Mulai tahun pajak 2022: dari 22% menjadi 20%;
• Perusahaan Terbuka dalam negeri yang memenuhi kriteria tambahan tertentu dapat memperoleh tarif pajak sebesar 3% lebih rendah dari tarif pajak yang disebutkan di atas.

Pada tanggal 31 Desember 2013, Pemerintah mengeluarkan PP No.100/2013 tentang Perubahan atas Peraturan Pemerintah No.16/2009 tentang Pajak Penghasilan atas Penghasilan berupa bunga dan/atau diskonto dari obligasi yang diterima dan/atau diperoleh wajib pajak Reksa Dana yang terdaftar pada Otoritas Jasa Keuangan sebesar 5% untuk tahun 2014 sampai dengan 2020 dan 10% untuk tahun 2021 dan seterusnya.

Obyek pajak penghasilan terbatas hanya pada penghasilan yang diterima oleh Reksa Dana, sedangkan pembelian kembali (pelunasan) unit penyertaan dan pembagian laba (pembagian uang tunai) yang dibayarkan Reksa Dana kepada pemegang unit penyertaan bukan merupakan obyek pajak penghasilan.

Penghasilan utama Reksa Dana, merupakan obyek pajak final dan/atau bukan merupakan obyek pajak penghasilan, sehingga Reksa Dana tidak mengakui aset dan liabilitas pajak tangguhan dari perbedaan temporer jumlah tercatat aset dan liabilitas menurut laporan keuangan dengan dasar pengenaan pajak aset dan liabilitas yang berhubungan dengan penghasilan tersebut.

h. Penggunaan Estimasi

Penyusunan laporan keuangan sesuai Standar Akuntansi Keuangan di Indonesia mengharuskan Manajer Investasi membuat taksiran dan asumsi yang mempengaruhi jumlah aset dan liabilitas, serta pengungkapan aset dan liabilitas kontinjensi pada tanggal laporan posisi keuangan dan jumlah pendapatan dan beban selama periode pelaporan. Realisasi dapat berbeda dengan taksiran tersebut.

3. Instrumen Keuangan

a. Klasifikasi Aset dan Liabilitas Keuangan

Rincian ikhtisar kebijakan akuntansi dan metode yang diterapkan (termasuk kriteria untuk pengakuan, dasar pengukuran, dan dasar pengakuan pendapatan dan beban) untuk setiap klasifikasi aset dan liabilitas keuangan diungkapkan dalam Catatan 2.

Klasifikasi aset keuangan pada tanggal -tanggal 31 Desember 2020 dan 2019 adalah sebagai berikut :

	2020			
	Pada Nilai Wajar Melalui Laporan Laba Rugi			
	Kelompok Diperdagangkan	Ditetapkan Untuk Diukur Pada Nilai Wajar	Biaya Perolehan Diamortisasi	Jumlah
Kas	-	-	63.605.995.835	63.605.995.835
Portofolio Efek	-	437.798.424.720	645.600.000.000	1.083.398.424.720
Piutang Bagi Hasil	-	-	5.277.866.393	5.277.866.393
Piutang Lain-lain	-	-	6.415.078.581	6.415.078.581
Jumlah	**-**	**437.798.424.720**	**720.898.940.809**	**1.158.697.365.529**

	2019			
	Pada Nilai Wajar Melalui Laporan Laba Rugi			
	Kelompok Diperdagangkan	Ditetapkan Untuk Diukur Pada Nilai Wajar	Biaya Perolehan Diamortisasi	Jumlah
Kas	-	-	6.244.134.291	6.244.134.291
Portofolio Efek	-	174.885.449.350	173.950.000.000	348.835.449.350
Piutang Bagi Hasil	-	-	2.648.405.517	2.648.405.517
Piutang Lain-lain	-	-	2.737.986.432	2.737.986.432
Jumlah	**-**	**174.885.449.350**	**185.580.526.240**	**360.465.975.590**

Pada tanggal - tanggal 31 Desember 2020 dan 2019, nilai wajar aset keuangan tidak berbeda material dengan nilai tercatatnya.

Klasifikasi liabilitas keuangan pada tanggal - tanggal 31 Desember 2020 dan 2019 adalah sebagai berikut :

	2020	
	Liabilitas Yang Diukur Pada Biaya Perolehan Yang Diamortisasi	Jumlah
Beban Akrual	578.367.959	578.367.959
Utang Pembelian Kembali Unit Penyertaan	47.201.588	47.201.588
Utang Lain-lain	57.548.854	57.548.854
Jumlah	**683.118.401**	**683.118.401**

3. Instrumen Keuangan - lanjutan

a. Klasifikasi Aset dan Liabilitas Keuangan - Lanjutan

	2019	
	Liabilitas Yang Diukur Pada Biaya Perolehan Yang Diamortisasi	**Jumlah**
Beban Akrual	165.569.913	165.569.913
Utang Pembelian Kembali Unit Penyertaan	96.565	96.565
Utang Lain - Lain	18.579.117	18.579.117
Jumlah	**184.245.595**	**184.245.595**

Pada tanggal - tanggal 31 Desember 2020 dan 2019, liabilitas keuangan tidak berbeda material dengan nilai tercatatnya.

b. Manajemen Dana Kelolaan

Reksa Dana mengelola dana kelolaan ditujukan untuk memastikan kemampuan Reksa Dana melanjutkan usaha secara berkelanjutan, mendukung pengembangan aktivitas investasi Reksa Dana dan memaksimumkan imbal hasil kepada pemegang unit penyertaan.

Untuk memelihara atau mencapai struktur dana kelolaan yang optimal, Reksa Dana dapat menyesuaikan pembayaran distribusi keuntungan kepada pemegang unit penyertaan, penerbitan unit penyertaan baru, atau membeli kembali unit penyertaan yang beredar atau menjual aset untuk membayar pembelian kembali unit penyertaan yang beredar.

Reksa Dana Syariah juga diwajibkan untuk memelihara persyaratan minimum dana kelolaan seperti yang disebutkan dalam peraturan Otoritas Jasa Keuangan No. 33/POJK.04/2019 pasal 68 yang antara lain menentukan

1.) Dalam jangka waktu 90 (sembilan puluh) hari bursa, Reksa Dana Syariah berbentuk Kontrak Investasi Kolektif yang pernyataan pendaftarannya telah menjadi efektif memiliki dana kelolaan kurang dari Rp. 10.000.000.000,- (sepuluh miliar rupiah).

2.) Total Nilai Aset Bersih Reksa Dana Syariah berbentuk Kontrak Investasi Kolektif kurang dari Rp. 10.000.000.000,- (sepuluh miliar rupiah) selama 120 (seratus dua puluh) hari bursa berturut-turut.

Jika dalam tenggang waktu tersebut jumlah dana kelolaan dimaksud tidak terpenuhi, maka Manajer Investasi wajib membubarkan Reksa Dana yang dikelolanya.

Untuk mengatasi risiko ini, Manajer Investasi terus mengevaluasi tingkat kebutuhan dana kelolaan berdasarkan peraturan dan memantau perkembangan peraturan tentang dana kelolaan yang disyaratkan dan mempersiapkan peningkatan batas minimum yang diperlukan sesuai peraturan yang mungkin terjadi dari waktu ke waktu di masa datang.

Reksa Dana telah memenuhi persyaratan batas minimum dana kelolaan pada tanggal - tanggal 31 Desember 2020 dan 2019.

3. Instrumen Keuangan - lanjutan

c. Manajemen Risiko - lanjutan

Manajer Investasi telah mendokumentasikan kebijakan manajemen risiko keuangan Reksa Dana. Kebijakan yang ditetapkan merupakan strategi bisnis secara menyeluruh dan filosofi manajemen risiko. Keseluruhan strategi manajemen risiko Reksa Dana ditujukan untuk meminimalkan pengaruh ketidakpastian yang dihadapi dalam pasar terhadap kinerja keuangan Reksa Dana.

Reksa Dana beroperasi di dalam negeri dan menghadapi berbagai risiko modal, harga pasar, suku bunga atas nilai wajar, kredit dan likuiditas.

c.1. Risiko Harga Pasar

Risiko harga adalah risiko fluktuasi nilai instrumen keuangan sebagai akibat perubahan harga pasar yang timbul dari investasi yang dimiliki Reksa Dana terhadap ketidakpastian harga dimasa yang akan datang.

Reksa Dana juga menghadapi risiko harga pasar terkait investasi efek utang. Untuk mengelola risiko harga yang timbul dari investasi ini, Reksa Dana mendiversifikasi portofolionya. Diversifikasi portofolio dilakukan berdasarkan batasan investasi yang ditentukan dalam Kontrak Investasi Kolektif. Mayoritas investasi efek utang Reksa Dana diperdagangkan di bursa dan dimonitor secara harian oleh Manajer Investasi. Reksa Dana tidak memiliki eksposur risiko konsentrasi yang signifikan untuk setiap investasi.

c.2. Risiko Suku Bunga Atas Nilai Wajar

Risiko suku bunga atas nilai wajar adalah risiko fluktuasi nilai instrumen keuangan yang disebabkan perubahan suku bunga pasar.

Reksa Dana dihadapkan pada berbagai risiko terkait dengan fluktuasi suku bunga pasar. Aset keuangan yang berpotensi terpengaruh risiko suku bunga atas nilai wajar adalah efek utang. Manajer Investasi memonitor perubahan suku bunga pasar untuk memastikan suku bunga Reksa Dana sesuai dengan pasar.

c.3. Risiko Kredit

Risiko kredit adalah risiko bahwa Reksa Dana akan mengalami kerugian yang timbul dari pihak lawan yang gagal memenuhi liabilitas kontraktual mereka.

Risiko kredit tersebut terutama timbul dari investasi Reksa Dana dalam instrumen utang. Reksa Dana juga menghadapi risiko kredit dari piutang bagi hasil dan piutang transaksi efek. Tidak ada risiko yang terpusat secara signifikan. Reksa Dana mengelola dan mengendalikan risiko kredit dengan menetapkan investasi dalam efek utang yang memiliki peringkat efek bagus yang dikeluarkan oleh Lembaga Pemeringkat Efek dan memantau *exposure* terkait dengan batasan-batasan tersebut.

c.4. Risiko Likuiditas

Risiko likuiditas adalah risiko dimana Reksa Dana akan mengalami kesulitan dalam memperoleh dana untuk memenuhi komitmennya terkait dengan instrumen keuangan. Risiko likuiditas mungkin timbul akibat ketidakmampuan Reksa Dana untuk menjual aset keuangan secara cepat dengan harga yang mendekati nilai wajarnya.

Kebutuhan likuiditas Reksa Dana secara khusus timbul dari kebutuhan untuk menyediakan kas yang cukup untuk membiayai penjualan kembali unit penyertaan dan membayar pembagian keuntungan kepada pemegang unit penyertaan. Dalam mengelola risiko likuiditas, Manajer Investasi memantau dan menjaga tingkat likuiditas yang memadai untuk membiayai operasionalnya dan menginvestasikan dari sebagian besar asetnya dalam pasar aktif dan dapat dicairkan setiap saat. Efek yang dimiliki Reksa Dana dapat dicairkan setiap saat dan sebagian besar terdaftar di Bursa Efek Indonesia. Selain itu Manajer Investasi secara rutin mengevaluasi koreksi arus kas dan arus kas aktual serta mencocokkan profil jatuh tempo aset dan liabilitas keuangan.

3. Instrumen Keuangan - lanjutan

c. Manajemen Risiko - lanjutan

c.4. Risiko Likuiditas -lanjutan

Pada tanggal - tanggal 31 Desember 2020 dan 2019 analisis aset dan liabilitas keuangan Reksa Dana berdasarkan jatuh tempo dari tanggal laporan keuangan sampai dengan tanggal jatuh tempo diungkapkan dalam tabel sebagai berikut :

	2020		
Aset Keuangan	**Kurang Dari Tiga Bulan**	**Tiga Bulan Sampai Dengan Satu Tahun**	**Jumlah**
Kas	63.605.995.835	-	63.605.995.835
Portofolio Efek	645.600.000.000	437.798.424.720	1.083.398.424.720
Piutang Bagi Hasil	5.277.866.393	-	5.277.866.393
Piutang Lain-lain	6.415.078.581	-	6.415.078.581
Jumlah	**720.898.940.809**	**437.798.424.720**	**1.158.697.365.529**

	2020		
Liabilitas Keuangan	**Kurang Dari Tiga Bulan**	**Tiga Bulan Sampai Dengan Satu Tahun**	**Jumlah**
Beban Akrual	578.367.959	-	578.367.959
Utang Pembelian Kembali Unit Penyertaan	47.201.588	-	47.201.588
Utang Lain - Lain	57.548.854	-	57.548.854
Jumlah	**683.118.401**	**-**	**683.118.401**

	2019		
Aset Keuangan	**Kurang Dari Tiga Bulan**	**Tiga Bulan Sampai Dengan Satu Tahun**	**Jumlah**
Kas	6.244.134.291	-	6.244.134.291
Portofolio Efek	173.950.000.000	174.885.449.350	348.835.449.350
Piutang Bagi Hasil	2.648.405.517	-	2.648.405.517
Piutang Lain-lain	2.737.986.432	-	2.737.986.432
Jumlah	**185.580.526.240**	**174.885.449.350**	**360.465.975.590**

	2019		
Liabilitas Keuangan	**Kurang Dari Tiga Bulan**	**Tiga Bulan Sampai Dengan Satu Tahun**	**Jumlah**
Beban Akrual	165.569.913	-	165.569.913
Utang Pembelian Kembali Unit Penyertaan	96.565	-	96.565
Utang Lain - Lain	18.579.117	-	18.579.117
Jumlah	**184.245.595**	**-**	**184.245.595**

6. Piutang Bagi Hasil	**2020**	**2019**
Akun ini merupakan pendapatan bunga yang masih akan diterima dari :		
Efek Utang	3.755.238.647	1.924.556.751
Deposito Berjangka	1.522.627.746	723.848.766
Jumlah	**5.277.866.393**	**2.648.405.517**

7. Piutang Lain-lain

Akun ini merupakan piutang lain-lain yang yang terdiri dari *pending switching in* sebesar Rp. 6.415.078.581,- dan Rp. 2.737.986.432,- untuk tahun yang berakhir pada tanggal - tanggal 31 Desember 2020 dan 2019.

8. Beban Akrual	**2020**	**2019**
Akun ini merupakan biaya yang masih harus dibayar untuk :		
Jasa Pengelolaan Investasi	465.000.833	98.983.863
Jasa Kustodian	91.367.126	37.436.050
Jasa Audit	22.000.000	29.150.000
Jumlah	**578.367.959**	**165.569.913**

9. Utang Pembelian Kembali Unit Penyertaan

Akun ini merupakan Utang Pembelian Kembali Unit Penyertaan sebesar Rp. 47.202.588,- dan Rp. 96.565,- untuk tahun yang berakhir pada tanggal - tanggal 31 Desember 2020 dan 2019.

10. Uang Muka Diterima Atas Pemesanan Unit Penyertaan	**2020**	**2019**
Akun ini merupakan uang muka diterima atas pemesanan unit penyertaan yang terdiri dari:		
Manajer Investasi (pihak berelasi)	-	-
Agen Penjual Lainnya	49.539.520.090	6.452.764.437
	49.539.520.090	**6.452.764.437**

11. Utang Lain - lain	**2020**	**2019**
Akun ini terdiri dari :		
Dana Kebajikan *)	44.854.294	15.046.403
Lain - lain	12.694.560	3.532.714
Jumlah	**57.548.854**	**18.579.117**

Akun ini merupakan dana kebajikan dari pendapatan jasa giro penempatan pada bank yang tidak sesuai dengan syariah Islam dan dimurnikan dengan mengeluarkannya dari hasil investasi Reksa Dana.

12. Unit Penyertaan Yang Beredar

Jumlah unit penyertaan yang dimiliki oleh Pemodal Investasi adalah sebagai berikut :

2020

Pemegang Unit Penyertaan	Unit Penyertaan	Nilai Aset Bersih	Persentase Terhadap Total Unit Penyertaan
PT Sucorinvest Asset Management	-	-	-
Pemegang Unit Penyertaan	947.204.793,4404	1.108.474.727.038	100%
Jumlah	**947.204.793,4404**	**1.108.474.727.038**	**100%**

2019

Pemegang Unit Penyertaan	Unit Penyertaan	Nilai Aset Bersih	Persentase Terhadap Total Unit Penyertaan
PT Sucorinvest Asset Management	-	-	-
Pemegang Unit Penyertaan	323.017.853,0947	353.828.965.558	100%
Jumlah	**323.017.853,0947**	**353.828.965.558**	**100%**

13. Pendapatan Bagi Hasil

	2020	2019
Akun ini merupakan pendapatan bagi hasil yang berasal dari :		
Deposito Berjangka	24.650.923.156	4.928.071.713
Efek Utang	23.165.571.790	7.686.815.894
Jumlah	**47.816.494.946**	**12.614.887.606**

14. Pendapatan Lainnya

	2020	2019
Akun ini merupakan pendapatan yang berasal dari :		
Pendapatan bagi Hasil Jasa Giro	8.137.691	201.983
Jumlah	**8.137.691**	**201.983**

15. Kerugian Investasi Yang Telah Direalisasi

Akun ini merupakan kerugian investasi yang telah direalisasi atas penjualan portofolio efek.

16. Keuntungan Investasi Yang Belum Direalisasi

Akun ini merupakan keuntungan bersih yang belum direalisasi akibat kenaikan nilai wajar portofolio efek.

17. Beban Jasa Pengelolaan Investasi

Akun ini merupakan imbalan jasa Manajer Investasi maksimum sebesar 1,5% (satu koma lima persen) per tahun yang dihitung secara harian dari nilai aktiva bersih Reksa Dana Syariah Sucorinvest Sharia Money Market Fund berdasarkan 365 hari kalender per tahun atau 366 hari kalender per tahun untuk tahun kabisat dan dibayarkan setiap bulan.

18. Beban Jasa Kustodian

Akun ini merupakan imbalan jasa Bank Kustodian maksimum sebesar 0,50% (nol koma lima persen) per tahun yang di hitung secara harian dari nilai aktiva bersih Reksa Dana Syariah Sucorinvest Sharia Money Market Fund berdasarkan 365 hari kalender per tahun atau 366 hari kalender per tahun untuk tahun kabisat dan dibayarkan setiap bulan.

19. Beban Lain - lain

Akun ini merupakan Beban lainnya yang berasal dari :	**2020**	**2019**
Beban Pajak Final	6.207.517.136	1.512.556.091
Audit Fee	22.000.000	29.150.000
Beban Lain-lain	244.732.145	69.117.325
Jumlah	**6.474.249.281**	**1.610.823.416**

20. Beban Lainnya

Akun ini merupakan Beban lain-lain yang berasal dari :	**2020**	**2019**
Beban Pajak Final - Jasa giro	1.627.538	40.397
Jumlah	**1.627.538**	**40.397**

21. Pajak Penghasilan

Pajak Kini

Rekonsiliasi laba sebelum pajak penghasilan menurut laporan laba rugi komprehensif dengan penghasilan kena pajak adalah sebagai berikut :

	2020	2019
Laba sebelum pajak penghasilan menurut laporan laba rugi komprehensif	**41.300.049.775**	**11.107.079.357**
- Perbedaan Temporer :		
(Keuntungan) investasi yang belum direalisasi	(4.045.252.603)	(840.355.699)
Beban untuk mendapatkan, menagih dan memelihara penghasilan yang bukan objek pajak dan yang pajaknya bersifat final	9.892.813.232	2.288.789.877
Pendapatan yang dikenakan pajak penghasilan bersifat final/ bukan merupakan objek pajak :		
Kerugian investasi yang telah direalisasi	677.022.233	59.576.054
Pendapatan bagi hasil- deposito berjangka	(24.650.923.156)	(4.928.071.713)
Pendapatan bagi hasil- efek utang	(23.165.571.790)	(7.686.815.894)
Pendapatan bagi hasil jasa giro	(8.137.691)	(201.983)
Jumlah	**(41.300.049.775)**	**(11.107.079.357)**
Penghasilan Kena Pajak	-	-

Besarnya pajak terhutang ditetapkan berdasarkan perhitungan pajak yang dilakukan sendiri oleh wajib pajak yang bersangkutan (*self assessment system*). Kantor pajak dapat melakukan pemeriksaan atas perhitungan pajak tersebut dalam jangka waktu sepuluh tahun sejak terhutangnya pajak yang bersangkutan.

22. Sifat dan Transaksi Pihak Berelasi

Sifat Pihak Berelasi

PT Sucorinvest Asset Management merupakan Manajer Investasi dari Reksa Dana Syariah Sucorinvest Sharia Money Market Fund.

Transaksi Pihak Berelasi

	2020	2019
Liabilitas		
Jasa Pengelolaan Investasi	465.000.833	98.983.863
Jumlah	**465.000.833**	**98.983.863**
Persentase Terhadap Jumlah Liabilitas	**0,93%**	**1,49%**
Beban Operasi		
Beban Pengelolaan Investasi	2.770.025.155	501.316.449
Jumlah	**2.770.025.155**	**501.316.449**
Persentase Terhadap Jumlah Beban Operasi	**28,00%**	**21,90%**

23. Ikhtisar Rasio Keuangan

	2020	2019
Jumlah hasil investasi	6,84%	7,76%
Hasil investasi setelah memperhitungkan beban pemasaran	6,84%	7,76%
Beban Investasi	1,35%	1,22%
Perputaran portofolio	1,01 : 1	0,35 : 1
Persentase penghasilan kena pajak	0,00%	0,00%

Tujuan tabel ini adalah semata-mata untuk membantu memahami kinerja masa lalu dari Reksa Dana. Tabel ini seharusnya tidak dipertimbangkan sebagai indikasi bahwa kinerja masa depan akan sama dengan kinerja masa lalu.

24. Penyelesaian Laporan Keuangan

Manajer Investasi dank Bank Kustodian bertanggung jawab atas penyajian laporan keuangan yang telah diselesaikan tanggal 5 Maret 2021, sesuai dengan tugas dan tanggung jawab masing-masing sebagai Manajer Investasi dan Bank Kustodian menurut Kontrak Investasi dan perundang-undangan yang berlaku.

BAB XIII
PERSYARATAN DAN TATA CARA PEMBELIAN UNIT PENYERTAAN

13.1. PEMBELIAN UNIT PENYERTAAN

Sebelum melakukan pembelian Unit Penyertaan SUCORINVEST SHARIA MONEY MARKET FUND calon Pemegang Unit Penyertaan harus sudah membaca dan mengerti isi Prospektus SUCORINVEST SHARIA MONEY MARKET FUND ini beserta ketentuan-ketentuan yang ada didalamnya.

Formulir Pembukaan Rekening SUCORINVEST SHARIA MONEY MARKET FUND, Formulir Profil Calon Pemegang Unit Penyertaan dan Formulir Pemesanan Pembelian Unit Penyertaan SUCORINVEST SHARIA MONEY MARKET FUND dapat diperoleh dari Manajer Investasi atau Agen Penjual Efek Reksa Dana yang ditunjuk oleh Manajer Investasi (jika ada).

13.2. PROSEDUR PEMBELIAN UNIT PENYERTAAN

Para calon Pemegang Unit Penyertaan yang ingin membeli Unit Penyertaan SUCORINVEST SHARIA MONEY MARKET FUND harus terlebih dahulu mengisi dan menanda-tangani Formulir Pembukaan Rekening, Formulir Calon Pemegang Unit Penyertaan, melengkapinya dengan bukti identitas diri (Kartu Tanda Penduduk untuk perorangan lokal atau Paspor untuk perorangan asing, *fotocopy* Anggaran Dasar, NPWP serta Kartu Tanda Penduduk atau Paspor pejabat yang berwenang untuk badan hukum) dan dokumen-dokumen pendukung lainnya yang disyaratkan untuk memenuhi Program APU dan PPT di Sektor Jasa Keuangan. Formulir Pembukaan Rekening dan Formulir Profil Pemegang Unit Penyertaan diisi dan di tandatangani oleh calon Pemegang Unit Penyertaan sebelum melakukan pembelian Unit Penyertaan SUCORINVEST SHARIA MONEY MARKET FUND yang pertama kali.

Pembelian Unit Penyertaan SUCORINVEST SHARIA MONEY MARKET FUND dilakukan oleh calon Pemegang Unit Penyertaan dengan mengisi Formulir Pemesanan Pembelian Unit Penyertaan SUCORINVEST SHARIA MONEY MARKET FUND dan melengkapinya dengan bukti pembayaran.

Formulir Pemesanan Pembelian Unit Penyertaan SUCORINVEST SHARIA MONEY MARKET FUND beserta bukti pembayaran dan fotocopy bukti identitas diri tersebut harus disampaikan kepada Manajer Investasi secara langsung atau melalui Agen Penjual Efek Reksa Dana yang ditunjuk oleh Manajer Investasi (jika ada).

Manajer Investasi wajib melaksanakan dan memastikan Agen Penjual Efek Reksa Dana yang ditunjuk oleh Manajer Investasi (jika ada) melaksanakan pada ketentuan peraturan yang berlaku mengenai pelaksanaan penerapan Program APU dan PPT di Sektor Jasa Keuangan dan peraturan mengenai informasi dan transaksi elektronik terkait pertemuan langsung (*Face to Face*) dalam penerimaan Pemegang Unit Penyertaan melalui pembukaan rekening secara elektronik.

Dalam hal Manajer Investasi atau Agen Penjual Efek Reksa Dana yang ditunjuk oleh Manajer Investasi (jika ada) di bawah koordinasi Manajer Investasi menyediakan sistem elektronik, Pemegang Unit Penyertaan dapat melakukan pembelian Unit Penyertaan dengan menyampaikan aplikasi pemesanan pembelian Unit Penyertaan berbentuk formulir elektronik yang disertai dengan bukti pembayaran dengan menggunakan sistem elektronik yang disediakan oleh Manajer Investasi atau Agen Penjual Efek Reksa Dana yang ditunjuk oleh Manajer Investasi (jika ada). Manajer Investasi wajib memastikan kesiapan sistem elektronik yang disediakan oleh Manajer Investasi atau Agen Penjual Efek Reksa Dana yang ditunjuk oleh Manajer Investasi (jika ada) untuk pembelian Unit Penyertaan dan memastikan bahwa sistem elektronik tersebut telah sesuai dengan peraturan ketentuan hukum di bidang informasi dan transaksi elektronik yang berlaku, yang antara lain memberikan informasi dan bukti transaksi yang sah, menyediakan Prospektus elektronik dan dokumen elektronik yang dapat dicetak apabila diminta oleh calon Pemegang Unit Penyertaan dan/atau OJK, dan melindungi kepentingan calon Pemegang Unit Penyertaan yang beritikad baik serta memastikan calon Pemegang Unit Penyertaan telah melakukan pendaftaran sistem elektronik yang disediakan oleh Manajer Investasi atau Agen Penjual Efek Reksa Dana yang ditunjuk oleh Manajer Investasi (jika ada).

Manajer Investasi bertanggung jawab atas penyelenggaraan Formulir Pemesanan Pembelian Unit Penyertaan dengan sistem elektronik.

Dalam hal terdapat keyakinan adanya pelanggaran penerapan Program APU dan PPT di Sektor Jasa Keuangan, Manajer Investasi atau Agen Penjual Efek Reksa Dana yang ditunjuk oleh Manajer Investasi (jika ada) wajib menolak pesanan pembelian Unit Penyertaan dari Calon Pemegang Unit Penyertaan.

Pembelian Unit Penyertaan oleh calon Pemegang Unit Penyertaan tersebut harus dilakukan sesuai dengan syarat dan ketentuan yang tercantum dalam Kontrak Investasi Kolektif SUCORINVEST SHARIA MONEY MARKET FUND, Prospektus dan Formulir Pemesanan Pembelian Unit SUCORINVEST SHARIA MONEY MARKET FUND. Pembelian Unit Penyertaan oleh calon Pemegang Unit Penyertaan yang dilakukan menyimpang dari ketentuan-ketentuan dan persyaratan tersebut di atas akan ditolak dan tidak akan diproses.

13.3. PEMBELIAN UNIT PENYERTAAN SECARA BERKALA

Dalam hal Manajer Investasi dan/atau Agen Penjual Efek Reksa Dana yang ditunjuk oleh Manajer Investasi (jika ada) dapat memfasilitasi pembelian Unit Penyertaan secara berkala, calon Pemegang Unit Penyertaan dapat melakukan pembelian Unit Penyertaan SUCORINVEST SHARIA MONEY MARKET FUND secara berkala sepanjang hal tersebut dinyatakan dengan tegas oleh calon Pemegang Unit Penyertaan tersebut dalam Formulir Pemesanan Pembelian Unit Penyertaan SUCORINVEST SHARIA MONEY MARKET FUND. Manajer Investasi dan Agen Penjual Efek Reksa Dana yang ditunjuk oleh Manajer Investasi (jika ada) akan menyepakati suatu bentuk Formulir Pemesanan Pembelian Unit Penyertaan yang akan digunakan untuk pembelian Unit Penyertaan secara berkala sehingga pembelian Unit Penyertaan SUCORINVEST SHARIA MONEY MARKET FUND secara berkala tersebut cukup dilakukan dengan mengisi dan menandatangani Formulir Pemesanan Pembelian Unit Penyertaan pada saat pembelian Unit Penyertaan SUCORINVEST SHARIA MONEY MARKET FUND yang pertama kali. Formulir Pemesanan Pembelian Unit Penyertaan secara berkala sekurang-kurangnya memuat tanggal pembelian Unit Penyertaan secara berkala, jumlah pembelian Unit Penyertaan secara berkala dan masa investasi.

Formulir Pemesanan Pembelian Unit Penyertaan secara berkala yang pertama kali tersebut di atas akan diberlakukan juga sebagai Formulir Pemesanan Pembelian unit Penyertaan yang telah lengkap (*in complete application*) untuk pembelian-pembelian Unit Penyertaan SUCORINVEST SHARIA MONEY MARKET FUND secara berkala berikutnya.

Ketentuan mengenai dokumen-dokumen yang harus dilengkapi dan ditandatangani oleh Pemegang Unit Penyertaan sebagaimana dimaksud pada butir 13.2 Prospektus ini yaitu Formulir Pemegang Unit Penyertaan Pemodal beserta dokumen-dokumen pendukungnya sesuai dengan Program APU dan PPT di Sektor Jasa Keuangan, wajib dilengkapi oleh calon Pemegang Unit Penyertaan sebelum melakukan pembelian Unit Penyertaan SUCORINVEST SHARIA MONEY MARKET FUND yang pertama kali (pembelian awal).

13.4. BATAS MINIMUM PEMBELIAN UNIT PENYERTAAN

Batas minimum pembelian awal dan selanjutnya Unit Penyertaan SUCORINVEST SHARIA MONEY MARKET FUND adalah sebesar Rp. 100.000,- (seratus ribu Rupiah) untuk setiap Pemegang Unit Penyertaan.

Apabila pembelian Unit Penyertaan dilakukan melalui Agen Penjual Efek Reksa Dana yang ditunjuk oleh Manajer Investasi (jika ada) maka dengan pemberitahuan tertulis sebelumnya kepada Manajer Investasi, Agen Penjual Efek Reksa Dana yang ditunjuk oleh Manajer Investasi (jika ada) dapat menetapkan jumlah minimum pembelian awal dan selanjutnya Unit Penyertaan yang lebih tinggi dari ketentuan minimum pembelian Unit Penyertaan di atas.

13.5. HARGA PEMBELIAN UNIT PENYERTAAN

Setiap Unit Penyertaan SUCORINVEST SHARIA MONEY MARKET FUND ditawarkan dengan harga sama dengan Nilai Aktiva Bersih awal yaitu sebesar Rp 1.000,- (seribu Rupiah) pada hari pertama penawaran. Selanjutnya harga pembelian setiap Unit Penyertaan SUCORINVEST SHARIA MONEY MARKET FUND ditetapkan berdasarkan Nilai Aktiva Bersih per Unit Penyertaan SUCORINVEST SHARIA MONEY MARKET FUND yang ditetapkan pada akhir Hari Bursa yang bersangkutan.

13.6. PEMROSESAN PEMBELIAN UNIT PENYERTAAN

Formulir Pemesanan Pembelian Unit Penyertaan SUCORINVEST SHARIA MONEY MARKET FUND beserta bukti pembayaran dan *foto copy* bukti identitas diri yang telah lengkap dan diterima dengan baik serta disetujui oleh Manajer Investasi atau Agen Penjual Efek Reksa Dana yang ditunjuk oleh Manajer Investasi (jika ada) sampai dengan jam 13.00 WIB (tiga belas Waktu Indonesia Barat) dan pembayaran

untuk pembelian tersebut diterima dengan baik (*in good fund*) oleh Bank Kustodian pada Hari Bursa pembelian paling lambat pukul 15.00 WIB (lima belas Waktu Indonesia Barat), akan diproses oleh Bank Kustodian berdasarkan Nilai Aktiva Bersih per Unit Penyertaan SUCORINVEST SHARIA MONEY MARKET FUND pada akhir Hari Bursa tersebut.

Formulir Pemesanan Pembelian Unit Penyertaan SUCORINVEST SHARIA MONEY MARKET FUND beserta bukti pembayaran dan *foto copy* bukti identitas diri yang telah diterima secara lengkap dan disetujui oleh Manajer Investasi atau Agen Penjual Efek Reksa Dana yang ditunjuk oleh Manajer Investasi (jika ada) setelah jam 13.00 WIB (tiga belas Waktu Indonesia Barat) dan pembayaran untuk pembelian tersebut diterima dengan baik (*in good fund*) oleh Bank Kustodian paling lambat pukul 15.00 WIB (lima belas Waktu Indonesia Barat) pada Hari Bursa berikutnya, akan diproses oleh Bank Kustodian berdasarkan Nilai Aktiva Bersih per Unit Penyertaan SUCORINVEST SHARIA MONEY MARKET FUND pada akhir Hari Bursa berikutnya.

Untuk pemesanan dan pembayaran pembelian Unit Penyertaan yang dilakukan secara elektronik menggunakan sistem elektronik yang disediakan oleh Manajer Investasi atau Agen Penjual Efek Reksa Dana yang ditunjuk oleh Manajer Investasi (jika ada), jika pemesanan dan pembayaran pembelian tersebut dilakukan pada Hari Bursa yang bukan merupakan Hari Bursa, maka Nilai Aktiva Bersih yang akan dipergunakan adalah Nilai Aktiva Bersih pada Hari Bursa berikutnya.

Dalam hal pembelian Unit Penyertaan SUCORINVEST SHARIA MONEY MARKET FUND dilakukan oleh Pemegang Unit Penyertaan secara berkala sesuai dengan ketentuan butir 13.3 Prospektus ini, maka Formulir Pemesanan Pembelian Unit Penyertaan SUCORINVEST SHARIA MONEY MARKET FUND secara berkala dianggap telah diterima dengan baik oleh Manajer Investasi atau Agen Penjual Efek Reksa Dana yang ditunjuk oleh Manajer Investasi (jika ada) pada tanggal yang telah disebutkan di dalam Formulir Pemesanan Pembelian Unit Penyertaan secara berkala yang pertama kali dan akan diproses oleh Bank Kustodian berdasarkan Nilai Aktiva Bersih per Unit Penyertaan SUCORINVEST SHARIA MONEY MARKET FUND pada akhir Hari Bursa diterimanya pembayaran untuk pembelian Unit Penyertaan secara berkala tersebut dengan baik (*in good fund*) oleh Bank Kustodian. Apabila tanggal diterimanya pembayaran untuk pembelian Unit Penyertaan secara berkala tersebut bukan merupakan Hari Bursa, maka pembelian Unit Penyertaan secara berkala tersebut akan diproses oleh Bank Kustodian berdasarkan Nilai Aktiva Bersih per Unit Penyertaan SUCORINVEST SHARIA MONEY MARKET FUND pada Hari Bursa berikutnya. Apabila tanggal yang disebutkan di dalam Formulir Pemesanan Pembelian Unit Penyertaan secara berkala yang pertama kali tersebut bukan merupakan Hari Bursa, maka Formulir Pemesanan Pembelian Unit Penyertaan SUCORINVEST SHARIA MONEY MARKET FUND secara berkala dianggap telah diterima dengan baik oleh Manajer Investasi atau Agen Penjual Efek Reksa Dana yang ditunjuk oleh Manajer Investasi (jika ada) pada Hari Bursa berikutnya.

13.7. SYARAT PEMBAYARAN

Pembayaran pembelian Unit Penyertaan SUCORINVEST SHARIA MONEY MARKET FUND dilakukan dengan cara pemindahbukuan/transfer dalam mata uang Rupiah dari rekening calon Pemegang Unit Penyertaan ke dalam rekening SUCORINVEST SHARIA MONEY MARKET FUND yang berada pada Bank Kustodian sebagai berikut **:**

Bank : PT Bank HSBC Indonesia
Rekening Atas Nama : REKSA DANA SYARIAH SUCORINVEST SHARIA MONEY MARKET FUND
Nomor Rekening : 001-879295-069

Biaya pemindahbukuan/transfer tersebut di atas, jika ada, menjadi tanggung jawab calon Pemegang Unit Penyertaan.

Apabila diperlukan, untuk memudahkan proses pembelian Unit Penyertaan SUCORINVEST SHARIA MONEY MARKET FUND, maka atas permintaan Manajer Investasi, Bank Kustodian dapat membuka rekening atas nama SUCORINVEST SHARIA MONEY MARKET FUND pada bank lain. Rekening tersebut sepenuhnya menjadi tanggung jawab dari dan dikendalikan oleh Bank Kustodian. Biaya pemindahbukuan/transfer tersebut di atas, jika ada, menjadi tanggung jawab calon Pemegang Unit Penyertaan.

Manajer Investasi akan memastikan bahwa semua uang para calon Pemegang Unit Penyertaan yang merupakan pembayaran untuk pembelian Unit Penyertaan SUCORINVEST SHARIA MONEY MARKET FUND dikreditkan ke rekening atas nama SUCORINVEST SHARIA MONEY MARKET FUND di Bank Kustodian paling lambat pada akhir Hari Bursa disampaikannya transaksi pembelian Unit Penyertaan SUCORINVEST SHARIA MONEY MARKET FUND secara lengkap.

13.8. SUMBER DANA PEMBELIAN UNIT PENYERTAAN

Dana pembelian Unit Penyertaan SUCORINVEST SHARIA MONEY MARKET FUND sebagaimana dimaksud dalam angka 13.7. di atas hanya dapat berasal dari:

a. calon pemegang Unit Penyertaan Reksa Dana berbentuk Kontrak Investasi Kolektif;
b. anggota keluarga calon pemegang Unit Penyertaan Reksa Dana berbentuk Kontrak Investasi Kolektif;
c. perusahaan tempat bekerja dari calon pemegang Unit Penyertaan Reksa Dana berbentuk Kontrak Investasi Kolektif; dan/atau
d. Manajer Investasi, Agen Penjual Efek Reksa Dana dan/atau asosiasi yang terkait dengan Reksa Dana, untuk pemberian hadiah dalam rangka kegiatan pemasaran Unit Penyertaan SUCORINVEST SHARIA MONEY MARKET FUND.

Dalam hal pembelian Unit Penyertaan oleh Pemegang Unit Penyertaan menggunakan sumber dana yang berasal dari pihak sebagaimana dimaksud pada huruf b, huruf c, dan huruf d di atas, Manajer Investasi atau Agen Penjual Efek Reksa Dana yang ditunjuk oleh Manajer Investasi (jika ada) wajib memastikan Formulir Pemesanan Pembelian Unit Penyertaan SUCORINVEST SHARIA MONEY MARKET FUND wajib disertai dengan lampiran surat pernyataan dan bukti pendukung yang menunjukkan hubungan antara calon pemegang Unit Penyertaan SUCORINVEST SHARIA MONEY MARKET FUND dengan pihak dimaksud.

13.9. PERSETUJUAN PERMOHONAN PEMBELIAN UNIT PENYERTAAN, SURAT KONFIRMASI TRANSAKSI UNIT PENYERTAAN DAN LAPORAN BULANAN.

Manajer Investasi dan Bank Kustodian berhak menerima atau menolak pemesanan pembelian Unit Penyertaan secara keseluruhan atau sebagian. Bagi pemesanan pembelian Unit Penyertaan yang ditolak seluruhnya atau sebagian, dana pembelian atau sisanya akan dikembalikan oleh Manajer Investasi atas nama calon Pemegang Unit Penyertaan tanpa bagi hasil dengan pemindahbukuan/transfer dalam mata uang Rupiah ke rekening yang terdaftar atas nama calon Pemegang Unit Penyertaan.

Bank Kustodian akan menyediakan bagi Pemegang Unit Penyertaan melalui fasilitas yang disediakan oleh penyedia jasa Sistem Pengelolaan Investasi Terpadu (S-INVEST) Surat Konfirmasi Transaksi Unit Penyertaan selambat- lambatnya 7 (tujuh) Hari Bursa setelah Formulir Pemesanan Pembelian Unit Penyertaan SUCORINVEST SHARIA MONEY MARKET FUND dari Pemegang Unit Penyertaan telah lengkap dan diterima dengan baik oleh Manajer Investasi atau Agen Penjual Efek Reksa Dana yang ditunjuk oleh Manajer Investasi (jika ada) (*in complete application*) dan pembayaran untuk pembelian tersebut diterima dengan baik oleh Bank Kustodian (*in good fund*) dan Unit Penyertaan diterbitkan oleh Bank Kustodian sesuai ketentuan pemrosesan pembelian Unit Penyertaan yang ditetapkan dalam Prospektus ini. Surat Konfirmasi Transaksi Unit Penyertaan tersebut akan menyatakan jumlah Unit Penyertaan yang dibeli dan dimiliki serta Nilai Aktiva Bersih setiap Unit Penyertaan pada saat Unit Penyertaan dibeli.

Disamping Surat Konfirmasi Transaksi Unit Penyertaan, Pemegang Unit Penyertaan akan mendapatkan Laporan Bulanan melalui fasilitas yang disediakan oleh penyedia jasa Sistem Pengelolaan Investasi Terpadu (S-INVEST), selambat-lambatnya pada hari ke-12 (kedua belas) bulan berikutnya.

Surat Konfirmasi Transaksi Unit Penyertaan merupakan Bukti Kepemilikan Unit Penyertaan SUCORINVEST SHARIA MONEY MARKET FUND. Manajer Investasi tidak akan menerbitkan sertifikat sebagai bukti kepemilikan Unit Penyertaan SUCORINVEST SHARIA MONEY MARKET FUND.

BAB XIV
PERSYARATAN DAN TATA CARA PENJUALAN KEMBALI (PELUNASAN) UNIT PENYERTAAN

14.1. PENJUALAN KEMBALI UNIT PENYERTAAN

Pemegang Unit Penyertaan dapat menjual kembali sebagian atau seluruh Unit Penyertaan SUCORINVEST SHARIA MONEY MARKET FUND yang dimilikinya dan Manajer Investasi wajib melakukan pembelian kembali Unit Penyertaan tersebut pada setiap Hari Bursa, kecuali terdapat kondisi yang telah disebutkan dalam Prospektus ini.

14.2. PROSEDUR PENJUALAN KEMBALI UNIT PENYERTAAN

Penjualan Kembali Unit Penyertaan dilakukan dengan mengisi Formulir Penjualan Kembali Unit Penyertaan SUCORINVEST SHARIA MONEY MARKET FUND yang ditujukan kepada Manajer Investasi secara langsung atau melalui Agen Penjual Efek Reksa Dana yang ditunjuk oleh Manajer Investasi (jika ada).

Penjualan kembali Unit Penyertaan SUCORINVEST SHARIA MONEY MARKET FUND harus dilakukan dengan syarat dan ketentuan yang tercantum dalam Kontrak Investasi Kolektif SUCORINVEST SHARIA MONEY MARKET FUND, Prospektus dan juga tercantum didalam Formulir Penjualan Kembali Unit Penyertaan SUCORINVEST SHARIA MONEY MARKET FUND.

Dalam hal Manajer Investasi atau Agen Penjual Efek Reksa Dana yang ditunjuk oleh Manajer Investasi (jika ada) di bawah koordinasi Manajer Investasi menyediakan sistem elektronik, Pemegang Unit Penyertaan dapat melakukan penjualan kembali Unit Penyertaan dengan menyampaikan aplikasi penjualan kembali Unit Penyertaan berbentuk formulir elektronik dengan menggunakan sistem elektronik yang disediakan oleh Manajer Investasi atau Agen Penjual Efek Reksa Dana yang ditunjuk oleh Manajer Investasi (jika ada). Manajer Investasi wajib memastikan kesiapan sistem elektronik yang disediakan oleh Manajer Investasi atau Agen Penjual Efek Reksa Dana yang ditunjuk oleh Manajer Investasi (jika ada) untuk penjualan kembali Unit Penyertaan dan memastikan bahwa sistem elektronik tersebut telah sesuai dengan peraturan ketentuan hukum di bidang informasi dan transaksi elektronik yang berlaku, yang antara lain memberikan informasi dan bukti transaksi yang sah, dokumen elektronik yang dapat dicetak apabila diminta oleh Pemegang Unit Penyertaan dan/atau OJK, dan melindungi kepentingan Pemegang Unit Penyertaan yang beritikad baik serta memastikan Pemegang Unit Penyertaan telah melakukan pendaftaran sistem elektronik yang disediakan oleh Manajer Investasi atau Agen Penjual Efek Reksa Dana yang ditunjuk oleh Manajer Investasi (jika ada).

Manajer Investasi bertanggung jawab atas penyelenggaraan Formulir Penjualan Kembali Unit Penyertaan dengan sistem elektronik.

Penjualan kembali Unit Penyertaan yang dilakukan tidak sesuai atau menyimpang dari persyaratan dan ketentuan yang telah disebutkan di atas tidak akan diproses oleh Manajer Investasi**.**

14.3. KETENTUAN SALDO MINIMUM KEPEMILIKAN UNIT PENYERTAAN

Manajer Investasi tidak menetapkan batas minimum penjualan kembali Unit Penyertaan SUCORINVEST SHARIA MONEY MARKET FUND.

Saldo Minimum Kepemilikan Unit Penyertaan SUCORINVEST SHARIA MONEY MARKET FUND yang harus dipertahankan oleh setiap Pemegang Unit Penyertaan pada Hari Bursa pembelian kembali Unit Penyertaan adalah senilai 100 (seratus) Unit Penyertaan.

Apabila penjualan kembali Unit Penyertaan mengakibatkan nilai kepemilikan Unit Penyertaan SUCORINVEST SHARIA MONEY MARKET FUND yang tersisa kurang dari Saldo Minimum Kepemilikan Unit Penyertaan sesuai dengan yang dipersyaratkan pada Hari Bursa penjualan kembali Unit Penyertaan, maka Manajer Investasi atau Agen Penjual Efek Reksa Dana yang ditunjuk oleh Manajer Investasi (jika ada) harus memberitahukan kepada Pemegang Unit Penyertaan untuk melakukan penjualan kembali seluruh Unit Penyertaan yang tersisa milik Pemegang Unit Penyertaan dengan mengisi secara lengkap dan menandatangani Formulir Penjualan Kembali Unit Penyertaan untuk seluruh Unit Penyertaan yang tersisa tersebut.

Apabila penjualan kembali Unit Penyertaan dilakukan melalui Agen Penjual Efek Reksa Dana yang ditunjuk oleh Manajer Investasi (jika ada) maka dengan pemberitahuan tertulis sebelumnya kepada Manajer Investasi, Agen Penjual Efek Reksa Dana yang ditunjuk oleh Manajer Investasi (jika ada) dapat menetapkan batas minimum penjualan kembali Unit Penyertaan.

14.4. BATAS MAKSIMUM PENJUALAN KEMBALI UNIT PENYERTAAN

Manajer Investasi berhak membatasi jumlah penjualan kembali Unit Penyertaan SUCORINVEST SHARIA MONEY MARKET FUND dalam 1 (satu) Hari Bursa sampai dengan 20% (dua puluh persen) dari total Nilai Aktiva Bersih SUCORINVEST SHARIA MONEY MARKET FUND pada hari diterimanya permohonan penjualan kembali Unit Penyertaan. Manajer Investasi dapat menggunakan total Nilai Aktiva Bersih pada 1 (satu) Hari Bursa sebelum Hari Bursa diterimanya permohonan penjualan kembali Unit Penyertaan sebagai perkiraan penghitungan batas maksimum penjualan kembali Unit Penyertaan pada Hari Bursa diterimanya permohonan penjualan kembali Unit Penyertaan. Batas Maksimum penjualan kembali Unit Penyertaan dari Pemegang Unit Penyertaan berlaku akumulatif terhadap permohonan pengalihan investasi dari Pemegang Unit Penyertaan (jumlah total permohonan penjualan kembali Unit Penyertaan dan pengalihan investasi dari Pemegang Unit Penyertaan).

Dalam hal Manajer Investasi menerima atau menyimpan permohonan penjualan kembali Unit Penyertaan dalam 1 (satu) Hari Bursa lebih dari 20% (dua puluh persen) dari total Nilai Aktiva Bersih SUCORINVEST SHARIA MONEY MARKET FUND yang diterbitkan pada Hari Bursa diterimanya permohonan penjualan kembali Unit Penyertaan dan Manajer Investasi bermaksud menggunakan haknya untuk membatasi jumlah penjualan kembali Unit Penyertaan, maka kelebihan permohonan penjualan kembali Unit Penyertaan tersebut oleh Bank Kustodian atas instruksi tertulis Manajer Investasi akan diproses dan dibukukan serta dianggap sebagai permohonan penjualan kembali Unit Penyertaan pada Hari Bursa berikutnya yang ditentukan berdasarkan urutan permohonan (*first come first served*) di Manajer Investasi setelah Manajer Investasi atau Agen Penjual Efek Reksa Dana yang ditunjuk oleh Manajer Investasi (jika ada) memberitahukan keadaan tersebut kepada Pemegang Unit Penyertaan yang permohonan penjualan kembali Unit Penyertaannya tidak dapat diproses pada Hari Bursa diterimanya permohonan penjualan kembali Unit Penyertaan tersebut dan memperoleh konfirmasi dari Pemegang Unit Penyertaan bahwa permohonan penjualan kembali Unit Penyertaan dapat tetap diproses sebagai permohonan penjualan kembali Unit Penyertaan pada Hari Bursa berikutnya yang ditentukan berdasarkan urutan permohonan (*first come first served*) di Manajer Investasi.

14.5. HARGA PENJUALAN KEMBALI UNIT PENYERTAAN

Harga penjualan kembali Unit Penyertaan SUCORINVEST SHARIA MONEY MARKET FUND adalah harga setiap Unit Penyertaan pada setiap Hari Bursa yang ditentukan berdasarkan Nilai Aktiva Bersih per Unit Penyertaan SUCORINVEST SHARIA MONEY MARKET FUND pada akhir Hari Bursa tersebut.

14.6. PEMROSESAN PENJUALAN KEMBALI UNIT PENYERTAAN

Formulir Penjualan Kembali Unit Penyertaan SUCORINVEST SHARIA MONEY MARKET FUND yang telah lengkap sesuai dengan syarat dan ketentuan yang tercantum dalam Kontrak Investasi Kolektif SUCORINVEST SHARIA MONEY MARKET FUND, Prospektus dan Formulir Penjualan Kembali Unit Penyertaan SUCORINVEST SHARIA MONEY MARKET FUND dan diterima secara lengkap oleh Manajer Investasi atau Agen Penjual Efek Reksa Dana yang ditunjuk oleh Manajer Investasi (jika ada) sampai dengan pukul 13.00 WIB (tiga belas Waktu Indonesia Barat) akan diproses oleh Bank Kustodian berdasarkan Nilai Aktiva Bersih per Unit Penyertaan SUCORINVEST SHARIA MONEY MARKET FUND pada akhir Hari Bursa yang sama.

Formulir Penjualan Kembali Unit Penyertaan SUCORINVEST SHARIA MONEY MARKET FUND yang telah dipenuhi sesuai dengan syarat dan ketentuan yang tercantum dalam Kontrak Investasi Kolektif SUCORINVEST SHARIA MONEY MARKET FUND, Prospektus dan Formulir Penjualan Kembali Unit Penyertaan SUCORINVEST SHARIA MONEY MARKET FUND dan diterima dengan baik oleh Manajer Investasi atau Agen Penjual Efek Reksa Dana yang ditunjuk oleh Manajer Investasi (jika ada) setelah pukul 13.00 WIB (tiga belas Waktu Indonesia Barat), akan diproses oleh Bank Kustodian berdasarkan Nilai Aktiva Bersih per Unit Penyertaan SUCORINVEST SHARIA MONEY MARKET FUND pada akhir Hari Bursa berikutnya.

Untuk penjualan kembali Unit Penyertaan yang dilakukan secara elektronik menggunakan sistem elektronik yang disediakan oleh Manajer Investasi atau Agen Penjual Efek Reksa Dana yang ditunjuk oleh Manajer Investasi (jika ada), jika penjualan kembali Unit Penyertaan tersebut dilakukan pada hari yang bukan merupakan Hari Bursa, maka Nilai Aktiva Bersih yang akan dipergunakan adalah Nilai Aktiva Bersih pada Hari Bursa berikutnya.

14.7. PEMBAYARAN PENJUALAN KEMBALI UNIT PENYERTAAN

Pembayaran dana hasil penjualan kembali Unit Penyertaan akan dilakukan dalam bentuk pemindahbukuan/transfer dalam mata uang Rupiah ke rekening yang terdaftar atas nama Pemegang Unit Penyertaan. Biaya pemindahbukuan/transfer, jika ada, merupakan beban dari Pemegang Unit Penyertaan. Pembayaran dana hasil penjualan kembali Unit Penyertaan SUCORINVEST SHARIA MONEY MARKET FUND dilakukan sesegera mungkin, paling lambat 7 (tujuh) Hari Bursa sejak Formulir Penjualan Kembali Unit Penyertaan, yang telah lengkap sesuai dengan syarat dan ketentuan yang tercantum dalam Kontrak Investasi Kolektif SUCORINVEST SHARIA MONEY MARKET FUND, Prospektus dan Formulir Penjualan Kembali Unit Penyertaan SUCORINVEST SHARIA MONEY MARKET FUND, diterima dengan baik oleh Manajer Investasi atau Agen Penjual Efek Reksa Dana yang ditunjuk oleh Manajer Investasi (jika ada).

14.8. SURAT KONFIRMASI TRANSAKSI UNIT PENYERTAAN

Bank Kustodian akan menyediakan bagi Pemegang Unit Penyertaan melalui fasilitas yang disediakan oleh penyedia jasa Sistem Pengelolaan Investasi Terpadu (S-INVEST), surat konfirmasi atas pelaksanaan penjualan kembali Unit Penyertaan yaitu surat konfirmasi tertulis kepemilikan Unit Penyertaan antara lain menyatakan jumlah Unit Penyertaan yang dijual kembali dan dimiliki serta Nilai Aktiva Bersih setiap Unit Penyertaan pada saat Unit Penyertaan dijual kembali. Surat konfirmasi atas pelaksanaan penjualan kembali Unit Penyertaan tersebut akan tersedia selambat-lambatnya 7 (tujuh) Hari Bursa setelah diterimanya perintah tersebut dengan ketentuan Formulir Penjualan Kembali Unit Penyertaan dari Pemegang Unit Penyertaan telah lengkap dan diterima dengan baik (*in complete application*) oleh Manajer Investasi dan/atau Agen Penjual Efek Reksa Dana yang ditunjuk oleh Manajer Investasi (jika ada). Dalam hal Pemegang Unit Penyertaan meminta penyampaian Surat Konfirmasi Transaksi Unit Penyertaan secara tercetak, Surat Konfirmasi Transaksi Unit Penyertaan akan dicetak dan disampaikan oleh Bank Kustodian melalui jasa pengiriman antara lain kurir/pos.

14.9. PENOLAKAN PENJUALAN KEMBALI UNIT PENYERTAAN

Setelah memberitahukan secara tertulis kepada OJK dengan tembusan kepada Bank Kustodian, Manajer Investasi dapat menolak pembelian kembali (pelunasan) Unit Penyertaan SUCORINVEST SHARIA MONEY MARKET FUND atau menginstruksikan Agen Penjual Efek Reksa Dana yang ditunjuk oleh Manajer Investasi (jika ada) untuk melakukan penolakan pembelian kembali (pelunasan) Unit Penyertaan SUCORINVEST SHARIA MONEY MARKET FUND, apabila terjadi hal-hal sebagai berikut:

(i) Bursa Efek dimana sebagian besar portofolio SUCORINVEST SHARIA MONEY MARKET FUND diperdagangkan ditutup; atau
(ii) Perdagangan efek atas sebagian besar portofolio efek SUCORINVEST SHARIA MONEY MARKET FUND di Bursa Efek dihentikan; atau
(iii) Keadaan darurat / kahar sebagaimana dimaksud dalam pasal 5 huruf k Undang-Undang Nomor 8 Tahun 1995 tentang Pasar Modal beserta Peraturan Pelaksanaannya.

Manajer Investasi wajib memberitahukan secara tertulis hal tersebut di atas kepada Pemegang Unit Penyertaan paling lambat 1 (satu) Hari Kerja setelah tanggal instruksi penjualan kembali dari Pemegang Unit Penyertaan diterima oleh Manajer Investasi.

Bank Kustodian dilarang mengeluarkan Unit Penyertaan baru selama periode penolakan penjualan kembali (pelunasan) Unit Penyertaan.

BAB XV
PERSYARATAN DAN TATA CARA PENGALIHAN INVESTASI

15.1. PENGALIHAN INVESTASI

Pemegang Unit Penyertaan dapat mengalihkan sebagian atau seluruh investasinya dalam Unit Penyertaan SUCORINVEST SHARIA MONEY MARKET FUND ke Unit Penyertaan Reksa Dana lainnya yang memiliki fasilitas pengalihan investasi yang dikelola oleh Manajer Investasi, demikian juga sebaliknya, sesuai dengan syarat dan ketentuan yang tercantum dalam Kontrak Investasi Kolektif SUCORINVEST SHARIA MONEY MARKET FUND, Prospektus dan dalam Formulir Pengalihan Investasi Reksa Dana yang bersangkutan.

Biaya pembelian Unit Penyertaan *(subscription fee)* yang dibebankan kepada Pemegang Unit Penyertaan maupun calon Pemegang Unit Penyertaan Reksa Dana yang dituju berlaku bagi investasi yang dialihkan dari SUCORINVEST SHARIA MONEY MARKET FUND.

15.2. PROSEDUR PENGALIHAN INVESTASI

Pengalihan investasi dilakukan dengan mengisi dan menyampaikan Formulir Pengalihan Investasi kepada Manajer Investasi atau melalui Agen Penjual Efek Reksa Dana yang ditunjuk oleh Manajer Investasi (jika ada).

Pengalihan investasi tersebut harus dilakukan sesuai dengan syarat dan ketentuan yang tercantum dalam Kontrak Investasi Kolektif SUCORINVEST SHARIA MONEY MARKET FUND, Prospektus dan dalam Formulir Pengalihan Investasi Reksa Dana yang bersangkutan. Pengalihan investasi oleh Pemegang Unit Penyertaan yang dilakukan menyimpang dari ketentuan-ketentuan dan persyaratan-persyaratan dalam Reksa Dana yang bersangkutan akan ditolak dan tidak diproses.

Dalam hal Manajer Investasi atau Agen Penjual Efek Reksa Dana yang ditunjuk oleh Manajer Investasi (jika ada) di bawah koordinasi Manajer Investasi menyediakan sistem elektronik, Pemegang Unit Penyertaan dapat melakukan pengalihan investasi dengan menyampaikan aplikasi pengalihan investasi berbentuk formulir elektronik dengan menggunakan sistem elektronik yang disediakan oleh Manajer Investasi atau Agen Penjual Efek Reksa Dana yang ditunjuk oleh Manajer Investasi (jika ada). Manajer Investasi wajib memastikan kesiapan sistem elektronik yang disediakan oleh Manajer Investasi atau Agen Penjual Efek Reksa Dana yang ditunjuk oleh Manajer Investasi (jika ada) untuk pengalihan investasi dan memastikan bahwa sistem elektronik tersebut telah sesuai dengan peraturan ketentuan hukum di bidang informasi dan transaksi elektronik yang berlaku, yang antara lain memberikan informasi dan bukti transaksi yang sah, dokumen elektronik yang dapat dicetak apabila diminta oleh Pemegang Unit Penyertaan dan/atau OJK, dan melindungi kepentingan Pemegang Unit Penyertaan yang beritikad baik serta memastikan Pemegang Unit Penyertaan telah melakukan pendaftaran sistem elektronik yang disediakan oleh Manajer Investasi atau Agen Penjual Efek Reksa Dana yang ditunjuk oleh Manajer Investasi (jika ada).

Manajer Investasi bertanggung jawab atas penyelenggaraan Formulir Pengalihan Investasi dengan sistem elektronik.

15.3. PEMROSESAN PENGALIHAN INVESTASI

Pengalihan investasi diproses oleh Manajer Investasi dengan melakukan pembelian kembali Unit Penyertaan Reksa Dana yang bersangkutan yang dimiliki oleh Pemegang Unit Penyertaan dan melakukan penjualan Unit Penyertaan Reksa Dana lainnya yang diinginkan oleh Pemegang Unit Penyertaan pada waktu yang bersamaan dengan menggunakan Nilai Aktiva Bersih per Unit Penyertaan dari masing-masing Reksa Dana sesuai dengan saat diterimanya perintah pengalihan secara lengkap.

Formulir Pengalihan Investasi yang telah lengkap dan diterima dengan baik oleh Manajer Investasi atau Agen Penjual Efek Reksa Dana yang ditunjuk oleh Manajer Investasi (jika ada) sampai dengan pukul 13.00 WIB (tiga belas Waktu Indonesia Barat), akan diproses oleh Bank Kustodian berdasarkan Nilai Aktiva Bersih Reksa Dana yang bersangkutan pada akhir Hari Bursa tersebut. Formulir Pengalihan Investasi yang telah lengkap dan diterima dengan baik oleh Manajer Investasi atau Agen Penjual Efek Reksa Dana yang ditunjuk oleh Manajer Investasi (jika ada) setelah pukul 13.00 WIB (tiga belas Waktu Indonesia Barat, akan diproses oleh Bank Kustodian berdasarkan Nilai Aktiva Bersih Reksa Dana yang bersangkutan pada akhir Hari Bursa berikutnya.

Untuk pengalihan investasi yang dilakukan secara elektronik menggunakan sistem elektronik yang disediakan oleh Manajer Investasi atau Agen Penjual Efek Reksa Dana yang ditunjuk oleh Manajer Investasi (jika ada), jika pengalihan investasi dilakukan pada hari yang bukan merupakan Hari Bursa, maka Nilai Aktiva Bersih yang akan dipergunakan adalah Nilai Aktiva Bersih pada Hari Bursa berikutnya. Diterima atau tidaknya permohonan pengalihan investasi sangat tergantung dari ada atau tidaknya Unit Penyertaan dan terpenuhinya batas minimum pembelian Unit Penyertaan Reksa Dana yang dituju.

Dana investasi Pemegang Unit Penyertaan yang permohonan pengalihan investasinya telah diterima oleh Manajer Investasi atau Agen Penjual Efek Reksa Dana yang ditunjuk oleh Manajer Investasi (jika ada) akan dipindahbukukan oleh Bank Kustodian ke dalam rekening Reksa Dana yang dituju, sesegera mungkin paling lambat 4 (empat) Hari Bursa terhitung sejak Formulir Pengalihan Unit Penyertaan telah lengkap dan diterima dengan baik oleh Manajer Investasi. atau Agen Penjual Efek Reksa Dana yang ditunjuk oleh Manajer Investasi (jika ada).

15.4. SALDO MINIMUM KEPEMILIKAN UNIT PENYERTAAN

Manajer Investasi tidak menetapkan batas minimum pengalihan investasi SUCORINVEST SHARIA MONEY MARKET FUND.
Saldo Minimum Kepemilikan Unit Penyertaan yang berlaku adalah sama dengan besarnya Ketentuan Saldo Minimum Kepemilikan Unit Penyertaan yang berlaku.

Apabila pengalihan investasi mengakibatkan jumlah kepemilikan Unit Penyertaan yang tersisa dalam Reksa Dana yang bersangkutan kurang dari Saldo Minimum Kepemilikan Unit Penyertaan sesuai dengan yang dipersyaratkan pada Hari Bursa pengalihan investasi, maka Manajer Investasi atau Agen Penjual Efek Reksa Dana yang ditunjuk oleh Manajer Investasi (jika ada) harus memberitahukan kepada Pemegang Unit Penyertaan untuk melakukan pengalihan atas seluruh investasi yang tersisa milik Pemegang Unit Penyertaan dengan mengisi Formulir Pengalihan Investasi untuk seluruh investasi yang tersisa tersebut.

Apabila pengalihan investasi dilakukan melalui Agen Penjual Efek Reksa Dana yang ditunjuk oleh Manajer Investasi (jika ada) maka dengan pemberitahuan tertulis sebelumnya kepada Manajer Investasi, Agen Penjual Efek Reksa Dana yang ditunjuk oleh Manajer Investasi (jika ada) dapat menetapkan batas minimum pengalihan investasi.

15.5. BATAS MAKSIMUM PENGALIHAN INVESTASI

Manajer Investasi berhak membatasi jumlah pengalihan investasi dari Unit Penyertaan SUCORINVEST SHARIA MONEY MARKET FUND ke Unit Penyertaan Reksa Dana lainnya dalam 1 (satu) Hari Bursa sampai dengan 20% (dua puluh persen) dari Nilai Aktiva Bersih SUCORINVEST SHARIA MONEY MARKET FUND pada Hari Bursa diterimanya permohonan pengalihan investasi. Manajer Investasi dapat menggunakan total Nilai Aktiva Bersih pada 1 (satu) Hari Bursa sebelum Hari Bursa diterimanya permohonan pengalihan investasi sebagai perkiraan penghitungan batas maksimum pengalihan investasi pada Hari Bursa pengalihan investasi. Batas maksimum pengalihan investasi dari Pemegang Unit Penyertaan di atas berlaku akumulatif terhadap permohonan penjualan kembali Unit Penyertaan dari Pemegang Unit Penyertaan (jumlah total permohonan pengalihan investasi dan penjualan kembali Unit Penyertaan dari Pemegang Unit Penyertaan). Dalam hal Manajer Investasi menerima atau menyimpan permohonan pengalihan investasi dari Pemegang Unit Penyertaan dalam 1 (satu) Hari Bursa lebih dari 20% (dua puluh persen) dari Nilai Aktiva Bersih SUCORINVEST SHARIA MONEY MARKET FUND pada Hari Bursa diterimanya permohonan pengalihan investasi dan Manajer Investasi bermaksud menggunakan haknya untuk membatasi jumlah pengalihan investasi, maka kelebihan permohonan pengalihan investasi tersebut oleh Bank Kustodian atas instruksi tertulis Manajer Investasi dapat diproses dan dibukukan serta dianggap sebagai permohonan pengalihan investasi pada Hari Bursa berikutnya yang ditentukan berdasarkan urutan permohonan (*first come first served*) di Manajer Investasi setelah Manajer Investasi atau Agen Penjual Efek Reksa Dana yang ditunjuk oleh Manajer Investasi (jika ada) memberitahukan keadaan tersebut kepada Pemegang Unit Penyertaan yang permohonan pengalihan investasinya tidak dapat diproses pada Hari Bursa diterimanya permohonan pengalihan investasi tersebut dan memperoleh konfirmasi dari Pemegang Unit Penyertaan bahwa permohonan pengalihan investasi dapat tetap diproses sebagai permohonan pengalihan investasi pada Hari Bursa berikutnya yang ditentukan berdasarkan urutan permohonan (*first come first served*) di Manajer Investasi.

15.6. SURAT KONFIRMASI TRANSAKSI UNIT PENYERTAAN

Bank Kustodian akan menyediakan bagi Pemegang Unit Penyertaan melalui fasilitas yang disediakan oleh penyedia jasa Sistem Pengelolaan Investasi Terpadu (S-INVEST), surat konfirmasi atas pelaksanaan pengalihan investasi yaitu surat konfirmasi tertulis kepemilikan Unit Penyertaan antara lain menyatakan jumlah Unit Penyertaan yang dialihkan dan dimiliki serta Nilai Aktiva Bersih setiap Unit Penyertaan pada saat Unit Penyertaan dialihkan. Surat konfirmasi atas pelaksanaan pengalihan investasi tersebut akan tersedia selambat-lambatnya 7 (tujuh) Hari Bursa setelah diterimanya perintah tersebut dengan ketentuan Formulir Pengalihan Investasi dari Pemegang Unit Penyertaan telah lengkap dan diterima dengan baik (*in complete application*) oleh Manajer Investasi dan/atau Agen Penjual Efek Reksa Dana yang ditunjuk oleh Manajer Investasi (jika ada). Dalam hal Pemegang Unit Penyertaan meminta penyampaian Surat Konfirmasi Transaksi Unit Penyertaan secara tercetak, Surat Konfirmasi Transaksi Unit Penyertaan akan dicetak dan disampaikan oleh Bank Kustodian melalui jasa pengiriman antara lain kurir/pos.

BAB XVI
PENGALIHAN KEPEMILIKAN UNIT PENYERTAAN

16.1. Pengalihan Kepemilikan Unit Penyertaan

Kepemilikan Unit Penyertaan SUCORINVEST SHARIA MONEY MARKET FUND hanya dapat beralih atau dialihkan oleh pemegang Unit Penyertaan kepada Pihak lain tanpa melalui mekanisme penjualan, pembelian kembali atau pelunasan dalam rangka:

a. Pewarisan; atau
b. Hibah.

16.2. Prosedur Pengalihan Kepemilikan Unit Penyertaan

Pengalihan kepemilikan Unit Penyertaan SUCORINVEST SHARIA MONEY MARKET FUND wajib diberitahukan oleh ahli waris, pemberi hibah, atau penerima hibah kepada Manajer Investasi atau Agen Penjual Efek Reksa Dana yang ditunjuk oleh Manajer Investasi (jika ada) dengan bukti pendukung sesuai dengan peraturan perundang-undangan untuk selanjutnya diadministrasikan di Bank Kustodian.

Pengalihan kepemilikan Unit Penyertaan SUCORINVEST SHARIA MONEY MARKET FUND sebagaimana dimaksud pada butir 16.1 di atas harus dilakukan sesuai dengan peraturan perundang-undangan yang berlaku dalam bidang pewarisan dan/atau hibah.

Manajer Investasi pengelola SUCORINVEST SHARIA MONEY MARKET FUND atau Agen Penjual Efek Reksa Dana yang ditunjuk oleh Manajer Investasi (jika ada) wajib menerapkan Program APU dan PPT di Sektor Jasa Keuangan terhadap pihak yang menerima pengalihan kepemilikan Unit Penyertaan dalam rangka pewarisan dan/atau hibah sebagaimana dimaksud pada butir 16.1 di atas.

BAB XVII
SKEMA PEMBELIAN DAN PENJUALAN KEMBALI (PELUNASAN) UNIT PENYERTAAN SERTA PENGALIHAN INVESTASI SUCORINVEST SHARIA MONEY MARKET FUND

17.1. SKEMA PEMBELIAN UNIT PENYERTAAN

a. Tanpa melalui Agen Penjual Efek Reksa Dana (APERD)

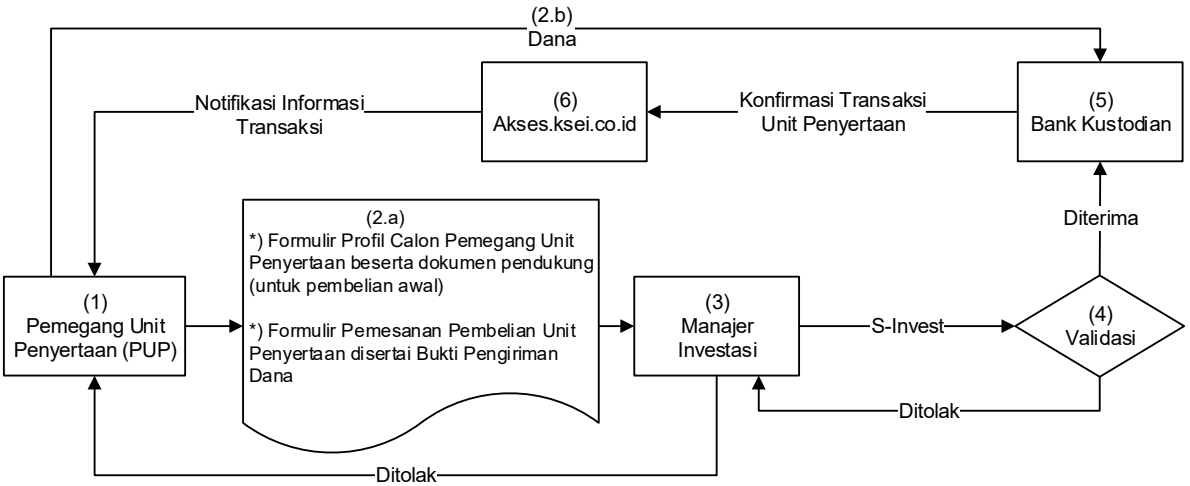

b. Melalui Agen Penjual Efek Reksa Dana (APERD) (jika ada)

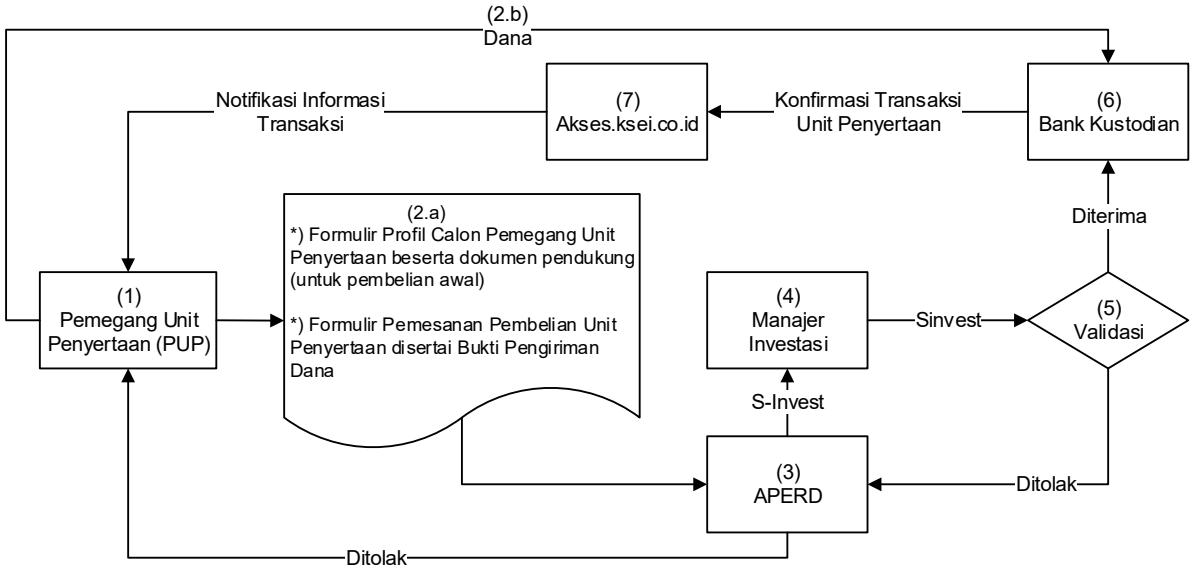

*) Dalam hal Manajer Investasi atau Agen Penjual Efek Reksa Dana yang ditunjuk oleh Manajer Investasi (jika ada) di bawah koordinasi Manajer Investasi menyediakan sistem elektronik, Pemegang Unit Penyertaan dapat menggunakan Formulir Profil Calon Pemegang Unit Penyertaan dan Formulir Pemesanan Pembelian Unit Penyertaan berbentuk formulir elektronik yang disertai dengan bukti pengiriman dana dengan menggunakan sistem elektronik yang disediakan oleh Manajer Investasi atau Agen Penjual Efek Reksa Dana yang ditunjuk oleh Manajer Investasi (jika ada)

17.2. SKEMA PENJUALAN KEMBALI UNIT PENYERTAAN

a. Tanpa melalui Agen Penjual Efek Reksa Dana (APERD)

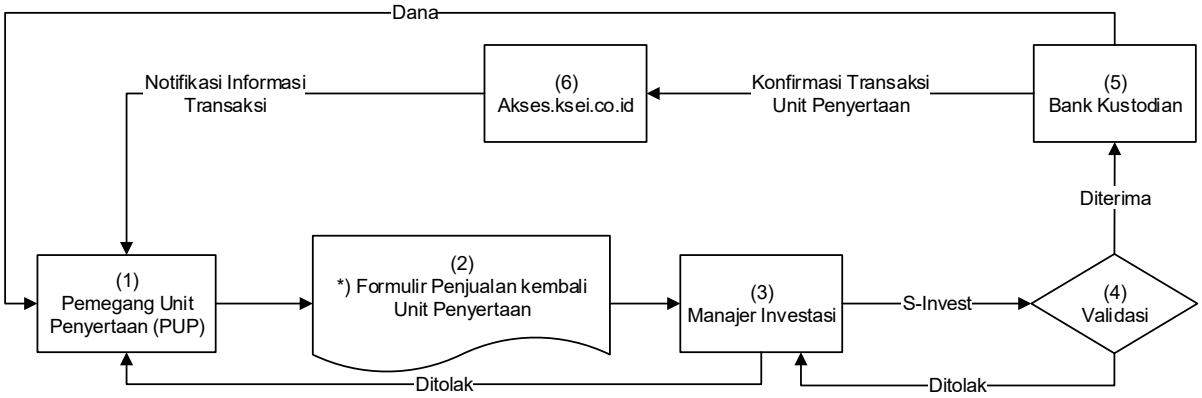

b. Melalui Agen Penjual Efek Reksa Dana (APERD) (jika ada)

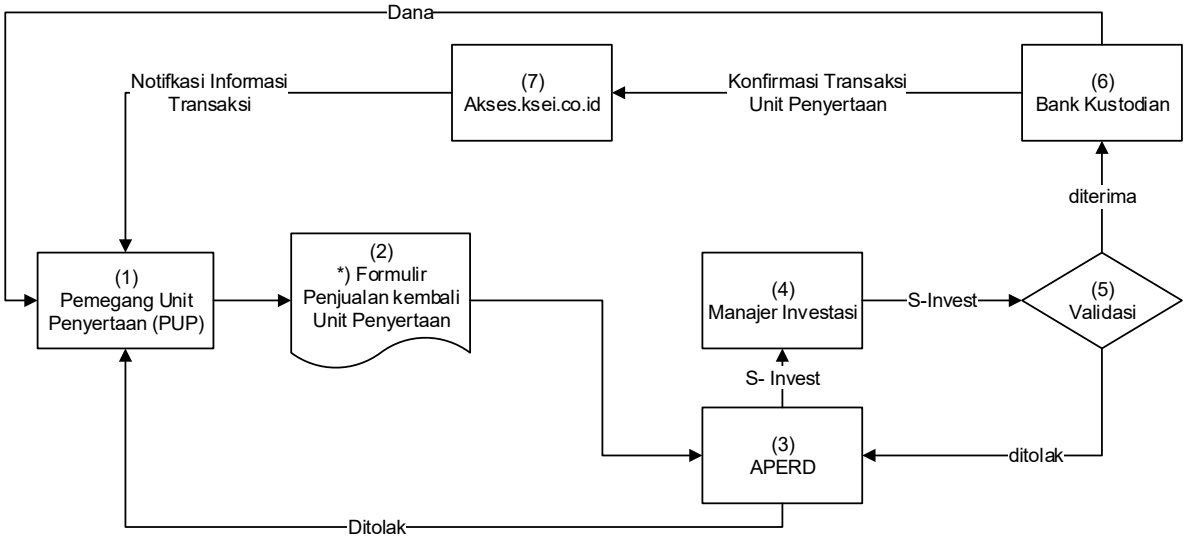

*) Dalam hal Manajer Investasi atau Agen Penjual Efek Reksa Dana yang ditunjuk oleh Manajer Investasi (jika ada) di bawah koordinasi Manajer Investasi menyediakan sistem elektronik, Pemegang Unit Penyertaan dapat menyampaikan Formulir Penjualan Kembali Unit Penyertaan berbentuk formulir elektronik dengan menggunakan sistem elektronik yang disediakan oleh Manajer Investasi atau Agen Penjual Efek Reksa Dana yang ditunjuk oleh Manajer Investasi (jika ada).

17.3. SKEMA PENGALIHAN INVESTASI

a. Tanpa melalui Agen Penjual Efek Reksa Dana (APERD)

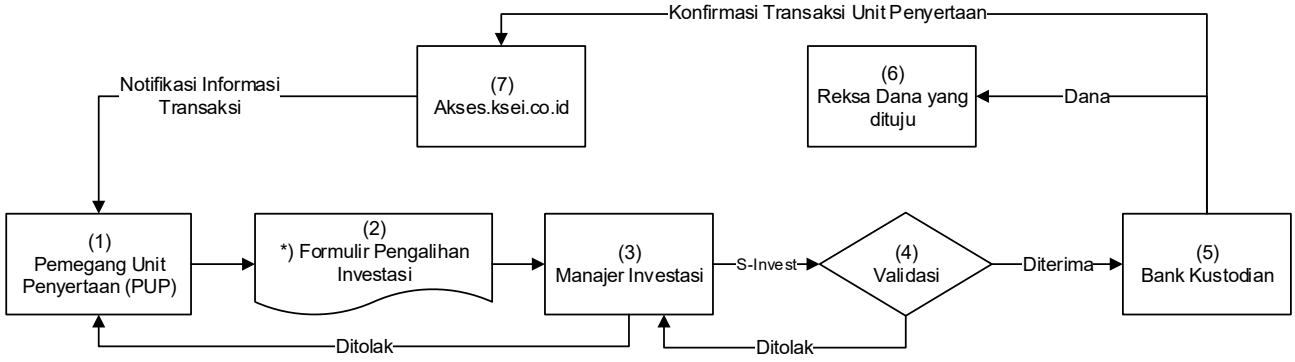

b. Melalui Agen Penjual Efek Reksa Dana (APERD) (jika ada)

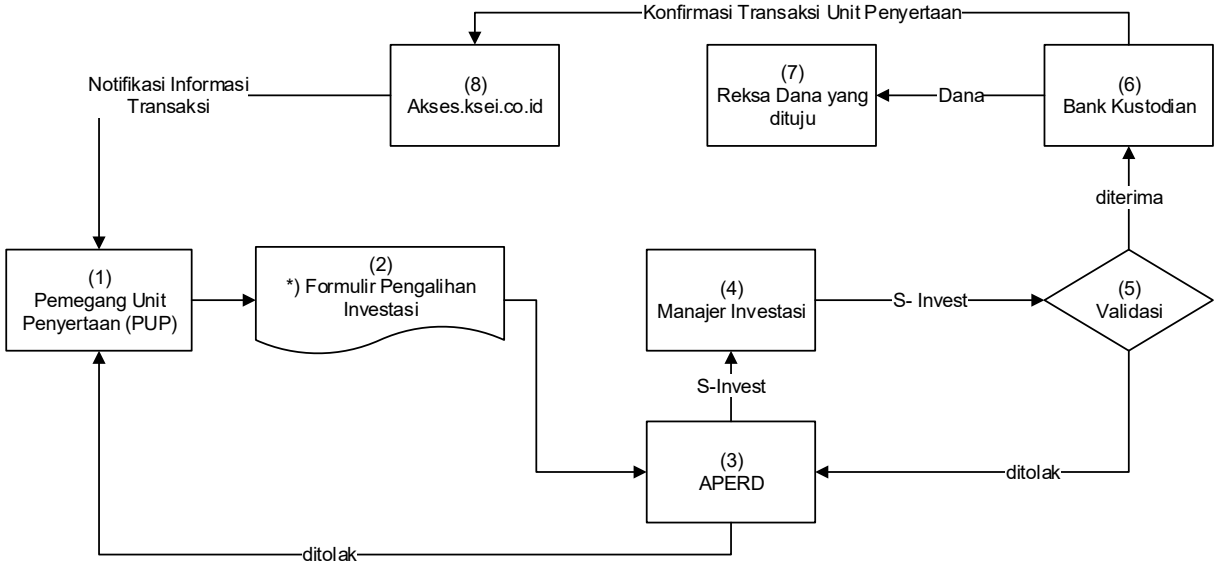

*) Dalam hal Manajer Investasi atau Agen Penjual Efek Reksa Dana yang ditunjuk oleh Manajer Investasi (jika ada) di bawah koordinasi Manajer Investasi menyediakan sistem elektronik, Pemegang Unit Penyertaan dapat menyampaikan Formulir Pengalihan Investasi berbentuk formulir elektronik dengan menggunakan sistem elektronik yang disediakan oleh Manajer Investasi atau Agen Penjual Efek Reksa Dana yang ditunjuk oleh Manajer Investasi (jika ada).

Sistem Pengelolaan Investasi Terpadu *atau disingkat* ***S-INVEST*** *adalah sistem atau sarana elektronik terpadu yang mengintegrasikan seluruh proses Transaksi Produk Investasi, Transaksi Aset Dasar, dan pelaporan di industri pengelolaan investasi.*

BAB XVIII
PENYELESAIAN PENGADUAN PEMEGANG UNIT PENYERTAAN

18.1. PENGADUAN

i. Pengaduan adalah ungkapan ketidakpuasan Pemegang Unit Penyertaan yang disebabkan oleh adanya kerugian dan/atau potensi kerugian finansial pada Pemegang Unit Penyertaan yang diduga karena kesalahan atau kelalaian Manajer Investasi dan/atau Bank Kustodian, sesuai dengan kedudukannya, kewenangan, tugas dan kewajibannya masing-masing sesuai Kontrak dan peraturan perundang-undangan yang berlaku bagi Manajer Investasi dan/atau Bank Kustodian.
ii. Pengaduan oleh Pemegang Unit Penyertaan disampaikan kepada Manajer Investasi, yang wajib diselesaikan oleh Manajer Investasi dengan mekanisme sebagaimana dimaksud dalam angka 18.2. di bawah.
iii. Dalam hal pengaduan tersebut berkaitan dengan fungsi Bank Kustodian, maka Manajer Investasi akan menyampaikannya kepada Bank Kustodian, dan Bank Kustodian wajib menyelesaikan pengaduan dengan mekanisme sebagaimana dimaksud pada angka 18.2. Prospektus.

18.2. MEKANISME PENYELESAIAN PENGADUAN

i. Dengan tunduk pada ketentuan angka 18.1. di atas, Manajer Investasi dan/atau Bank Kustodian akan melayani dan menyelesaikan adanya pengaduan Pemegang Unit Penyertaan. Penyelesaian pengaduan yang dilakukan oleh Bank Kustodian wajib ditembuskan kepada Manajer Investasi.

ii. Manajer Investasi dan/atau Bank Kustodian wajib segera menindaklanjuti dan menyelesaikan pengaduan Pemegang Unit Penyertaan yang disampaikan secara lisan paling lambat 5 (lima) Hari Kerja sejak pengaduan diterima

iii. Dalam hal Manajer Investasi dan/atau Bank Kustodian membutuhkan dokumen pendukung atas pengaduan yang disampaikan oleh Pemegang Unit Penyertaan secara lisan sebagaimana dimaksud pada butir ii di atas, Manajer Investasi dan/atau Bank Kustodian meminta kepada Pemegang Unit Penyertaan untuk menyampaikan Pengaduan secara tertulis dengan melampirkan dokumen pendukung yang diperlukan.

iv. Manajer Investasi dan/atau Bank Kustodian wajib melakukan tindak lanjut dan melakukan penyelesaian pengaduan secara tertulis paling lama 20 (dua puluh) Hari Kerja sejak dokumen yang berkaitan langsung dengan pengaduan Pemegang Unit Penyertaan diterima secara lengkap.

v. Manajer Investasi dan/atau Bank Kustodian dapat memperpanjang jangka waktu sebagaimana dimaksud dalam butir iv di atas sesuai dengan syarat dan ketentuan yang diatur dalam POJK Tentang Layanan Pengaduan Konsumen di Sektor Jasa Keuangan.

vi. Perpanjangan jangka waktu penyelesaian pengaduan sebagaimana dimaksud pada butir v di atas akan diberitahukan secara tertulis kepada Pemegang Unit Penyertaan yang mengajukan pengaduan sebelum jangka waktu sebagaimana dimaksud pada butir iv berakhir.

vii. Manajer Investasi menyediakan informasi mengenai status pengaduan Pemegang Unit Penyertaan melalui berbagai sarana komunikasi yang disediakan oleh Manajer Investasi, antara lain melalui website, surat, email atau telepon.

18.3. PENYELESAIAN PENGADUAN

i. Manajer Investasi dan/atau Bank Kustodian dapat melakukan penyelesaian pengaduan sesuai dengan ketentuan internal yang mengacu pada ketentuan-ketentuan sebagaimana diatur dalam POJK Tentang Layanan Pengaduan Konsumen di Sektor Jasa Keuangan.

ii. Selain penyelesaian pengaduan sebagaimana dimaksud dalam angka 18.1. butir ii di atas, Pemegang Unit Penyertaan dapat memanfaatkan layanan pengaduan yang disediakan oleh OJK untuk upaya penyelesaian melalui mekanisme yang diatur dalam POJK Tentang Penyelenggaraan Layanan Konsumen dan Masyarakat di Sektor Jasa Keuangan oleh Otoritas Jasa Keuangan.

18.4. PENYELESAIAN SENGKETA

Dalam hal tidak tercapai kesepakatan penyelesaian Pengaduan, Pemegang Unit Penyertaan dan Manajer Investasi dan/atau Bank Kustodian akan melakukan penyelesaian sengketa dengan mekanisme penyelesaian sengketa berupa mediasi atau arbitrase melalui Lembaga Alternatif Penyelesaian Sengketa (LAPS) di Sektor Jasa Keuangan yang telah memperoleh persetujuan dari OJK dengan syarat, ketentuan dan tata cara sebagaimana dimaksud dalam POJK Tentang Lembaga Alternatif Penyelesaian Sengketa di Sektor Jasa Keuangan.

BAB XIX
PENYEBARLUASAN PROSPEKTUS DAN FORMULIR–FORMULIR BERKAITAN DENGAN PEMBELIAN UNIT PENYERTAAN

19.1. Informasi, Prospektus, Formulir Pembukaan Rekening, Formulir Profil Pemegang Unit Penyertaan dan Formulir Pemesanan Pembelian Unit Penyertaan SUCORINVEST SHARIA MONEY MARKET FUND (jika ada) dapat diperoleh di kantor Manajer Investasi, serta Agen-agen Penjual Efek Reksa Dana yang ditunjuk oleh Manajer Investasi (jika ada). Hubungi Manajer Investasi untuk informasi lebih lanjut.

19.2. Untuk menghindari keterlambatan dalam pengiriman Laporan Bulanan SUCORINVEST SHARIA MONEY MARKET FUND dalam hal diminta Pemegang Unit Penyertaan, serta informasi lainnya mengenai investasi, Pemegang Unit Penyertaan diharapkan untuk memberitahu secepatnya mengenai perubahan alamat kepada Manajer Investasi atau melalui Agen Penjual Efek Reksa Dana yang ditunjuk oleh Manajer Investasi (jika ada) tempat Pemegang Unit Penyertaan yang bersangkutan melakukan pembelian.

Manajer Investasi
PT Sucorinvest Asset Management
Equity Tower Lt. 31
Jl. Jend. Sudirman Kav 52-53
Jakarta 12190
Telepon : (021) 299 60800
Faksimili : (021) 5797 3929

Bank Kustodian
PT Bank HSBC Indonesia
World Trade Center 3 Lantai 8
JL Jend Sudirman Kav 29-31
Jakarta 12920
Telepon : (62-21) 5291-4901
Faksimili : (62-21) 2922 9696 / 2922 9697